

# Antena antivandálica

Antena antivandalica IP67 4dBi 1m,

Código: Q4994N. **DESCATALOGADO**

## Especificações

### Características mecânicas

| | |
|---|---|
| Tamanho (mm) larg. x alt. x prof. | 74 x 15 x 80 (mm) |
| Envolvente | ABS |

### Características ambientais

| | |
|---|---|
| Temperatura de armazenamento | -40 ... +85 C° |
| Temperatura de trabalho | -40 ... +85 C° |

### Radiocomunicação

| | |
|---|---|
| Tecnologia / Tipo | LoRa, 2G, 3G e 4G |



# Antena antivandálica

Gateway para plataforma DataBox

Código: Q4994N.

## Dimensões

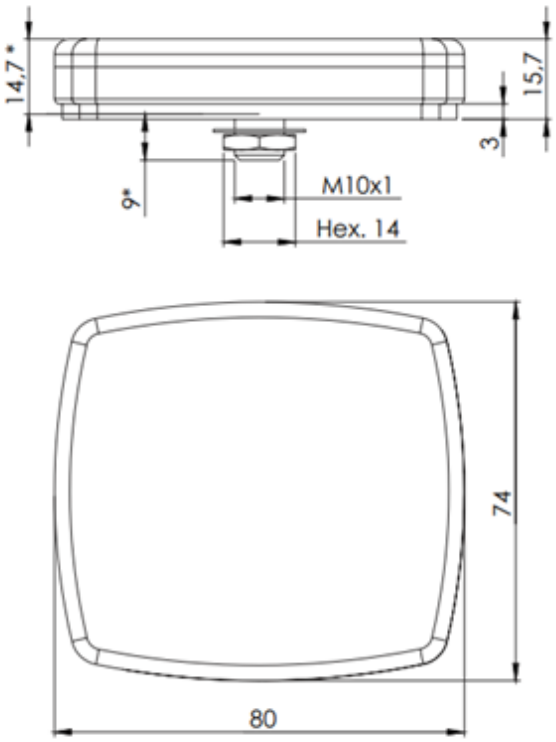


## Conexões

