

Antena mural

Antena de parede para interior 2,2 dBi 2m,

Código: Q4994M. **DESCATALOGADO**

Especificações

Características mecânicas

Tamanho (mm) larg. x alt. x prof.	30 x 241 x 115 (mm)

Características ambientais

Temperatura de trabalho	-40 ... 85 °C

Data de criação: 29/11/2026 - CIRCUTOR, SAU reserva-se o direito de fazer alterações técnicas ou modificar o conteúdo/imagens deste documento sem aviso prévio, a fim de melhorar a sua fiabilidade, funcionalidade, desenho ou por outras razões.
Não aceita qualquer responsabilidade por quaisquer erros, inexactidões ou possível falta de informação neste documento.



Antena mural

Gateway para plataforma DataBox

Código: Q4994M.

Dimensões

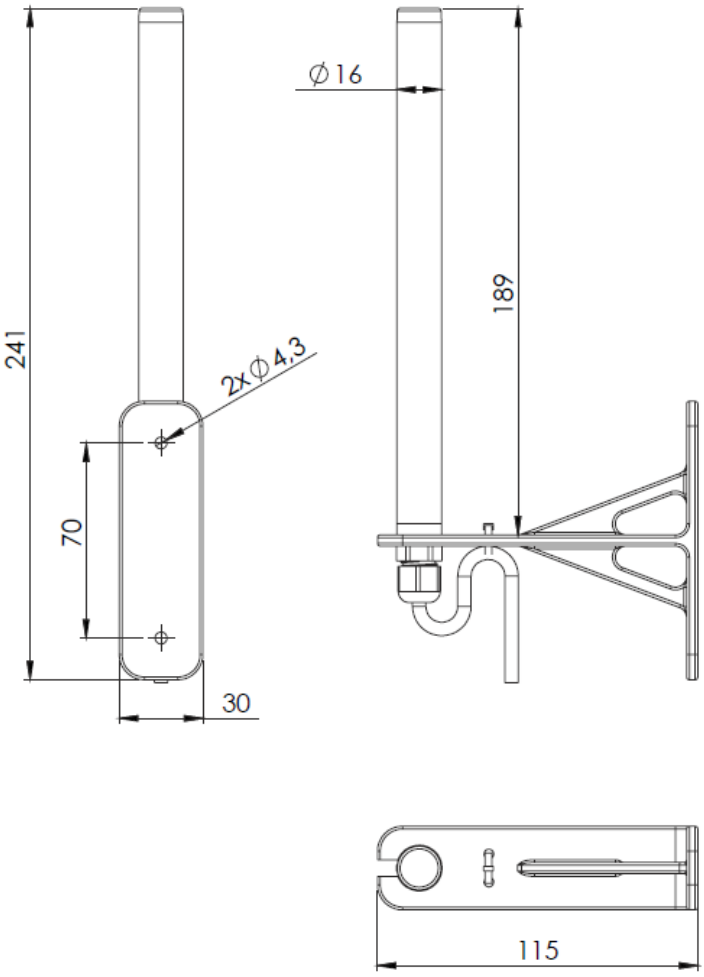

Conexões

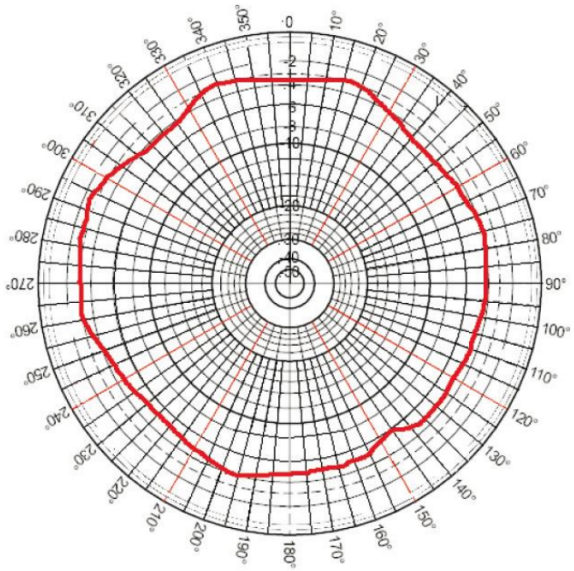

Diagrama acimutal (plano X, Y o E)

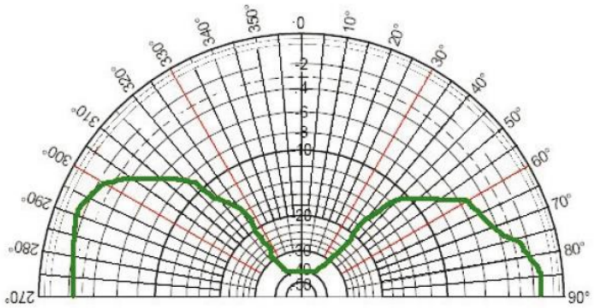

Diagrama de elevación (plano Z, Y o H)

Data de criação: 29/11/2026 - CIRCUTOR, SAU reserva-se o direito de fazer alterações técnicas ou modificar o conteúdo/imagens deste documento sem aviso prévio, a fim de melhorar a sua fiabilidade, funcionalidade, desenho ou por outras razões.
Não aceita qualquer responsabilidade por quaisquer erros, inexactidões ou possível falta de informação neste documento.