

# TRMC 210 -0.5S-3X600/5

TRMC 210 -0.5S-3X600/5, Transformador de corrente para contadores com verificação na origem, primário bobinado, classe 0,5S

Código: Q30987.

> Pletina (mm): Primário bobinado
> Classe 0,5S Potência (VA): 2,5
> Intervalo de Medida (A): 600/5
> Corrente entrada: 600/5 A

## Especificações

### Características mecânicas

| | |
|---|---|
| Tamanho (mm) larg. x alt. x prof. | 145 x 110 x 86 (mm) |
| Peso (kg) | 4,6 |

### kit3-TRMC210.2

| CÓDIGO | MODELO |
|---|---|
| Q30981. | TRMC 210 -0.5S-3X100/5 |
| Q30982. | TRMC 210 -0.5S-3X150/5 |
| Q30983. | TRMC 210 -0.5S-3X200/5 |
| Q30984. | TRMC 210 -0.5S-3X300/5 |
| Q30985. | TRMC 210 -0.5S-3X400/5 |
| Q30986. | TRMC 210 -0.5S-3X500/5 |
| Q30987. | TRMC 210 -0.5S-3X600/5 |
| Q3098D. | TRMC 210-3x50/5 |
| Q309810000001 | TRMC 210 -0.5S-3X100/5 |
| Q309820000001 | TRMC 210 -0.5S-3X150/5 |
| Q309830000001 | TRMC 210 -0.5S-3X200/5 |
| Q309840000001 | TRMC 210 -0.5S-3X300/5 |
| Q309850000001 | TRMC 210 -0.5S-3X400/5 |
| Q309860000001 | TRMC 210 -0.5S-3X500/5 |
| Q309870000001 | TRMC 210 -0.5S-3X600/5 |

Data de criação: 29/11/2026 - CIRCUTOR, SAU reserva-se o direito de fazer alterações técnicas ou modificar o conteúdo/imagens deste documento sem aviso prévio, a fim de melhorar a sua fiabilidade, funcionalidade, desenho ou por outras razões.
Não aceita qualquer responsabilidade por quaisquer erros, inexactidões ou possível falta de informação neste documento.

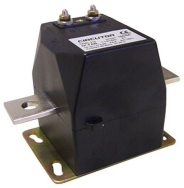

# TRMC 210 -0.5S-3X600/5

Código: Q30987.

## Dimensões

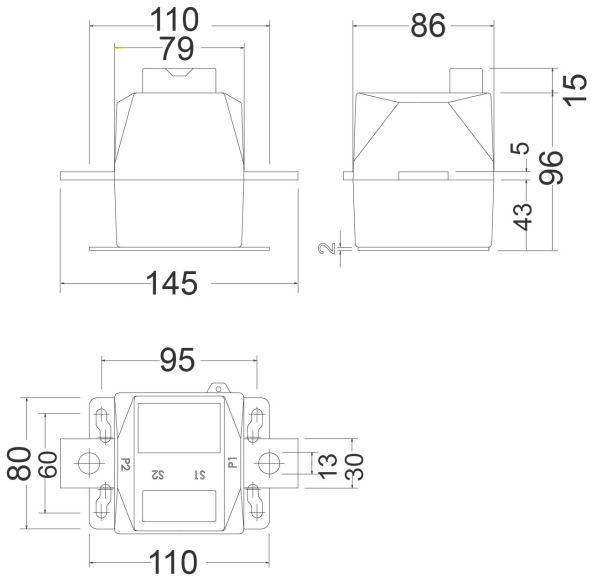


## Conexões

