CEM-C31-T1-MID

CEM-C31-T1-MID, Contador de energia trifásico indireto com certificado MID

Código: Q23512. **CONSULTAR DISPONIBILIDAD**

> Módulos: 4
> Tarifa: 1
> Certificación: MID
> Saída Transistor: 1
> Sistema: Trifásico
> Medida: Indirecta
> Intervalo Medida (V): 3 x 57/100...3 x 230/400
> Intervalo de Medida (A): .../ 5 (10) A
> Corrente máx.(A): 10

Especificações

Alimentação em corrente alternada

Categoria da instalação	CAT III 300 V
Consumo	< 2 W, 10 VA
Frequência	50 ... 60 Hz
Tensão nominal	230 V / 400 V ~ (± 20 %)

Características mecânicas

Tamanho (mm) larg. x alt. x prof.	70 x 90 x 64 (mm)
Peso (kg)	0,25

Características ambientais

Humidade relativa (sem condensação)	5 ... 95 %

Circuito de medição de corrente

Consumo	0.3 VA ... 10 A
Corrente de referência (Iref)	5 A
Corrente máxima	10 A
Corrente mínima de medição	0.050 A
Corrente de transição	0.25 A

Circuito de medição de tensão

Consumo	< 2W , < 10VA (In, Vref)
Frequência nominal	50 / 60 Hz
Tensão nominal	3 x 127/220 ... 3 x 230/400 V ~

Características elétricas

Tensão de isolamento, circuito	4 kV RMS 50 Hz durante 1 min

Normas

Segurança Elétrica, Altitude máxima (m)	2000
Normas	EN 50470-1, EN 50470-3, IEC 62053-21, IEC 62053-23, EN 62056-21

Data de criação: 03/12/2025 - CIRCUTOR, SAU reserva-se o direito de fazer alterações técnicas ou modificar o conteúdo/imagens deste documento sem aviso prévio, a fim de melhorar a sua fiabilidade, funcionalidade, desenho ou por outras razões.
Não aceita qualquer responsabilidade por quaisquer erros, inexactidões ou possível falta de informação neste documento.

CEM-C31-T1-MID

Contador de electricidade para montagem em calha DIN

Código: Q23512.

Interface do utilizador

LED	2 LED: kWh, 20000 imp/kW, kvarh, 20000 imp/kvarh
Teclado	2 Chaves
Tipo de visor	LCD
Máximo valor	999999.9 kWh

Saídas digitais de transístor

Quantidade	1
Saída de pulsações, duração (Ton / Toff)	Ton: 40 ms
Saída de pulsações, corrente máxima	50 mA
Tensão máxima	24 Vcc

Precisão na medição

Medição de energia reativa (kvarh)	Classe 2.0 (IEC 62053-23)
Medição de energia ativa (kWh)	Classe B (EN 50470)

Comunicação em série

Protocolo	Modbus RTU

Comunicação sem fios

Tecnologia / Tipo	Porta IR ótica (é necessário um recetor externo adicional)

CEM-C

CÓDIGO	MODELO	Intervalo Medida (V)	Intervalo de Medida (A)	Comunicações	Protocolo	Saída Transistor	Entradas digitais	Tarifa	Certificación
Trifásicos indirectos									
Q23511.	CEM-C31-T1	3 x 57/100...3 x 230/400	.../ 5 (10) A	-	-	1	-	1	IEC

Data de criação: 03/12/2025 - CIRCUTOR, SAU reserva-se o direito de fazer alterações técnicas ou modificar o conteúdo/imagens deste documento sem aviso prévio, a fim de melhorar a sua fiabilidade, funcionalidade, desenho ou por outras razões.
Não aceita qualquer responsabilidade por quaisquer erros, inexactidões ou possível falta de informação neste documento.

CEM-C31-T1-MID

Contador de electricidade para montagem em calha DIN

Código: Q23512.

Dimensões

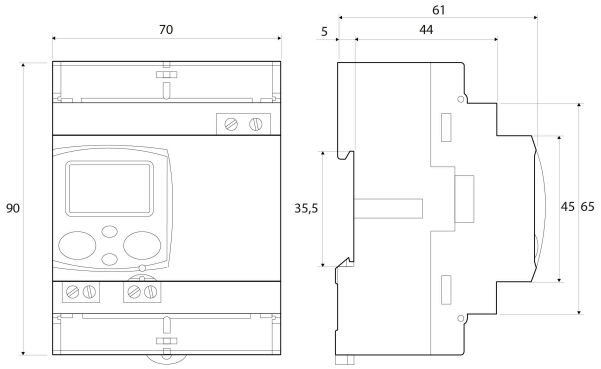

Conexões

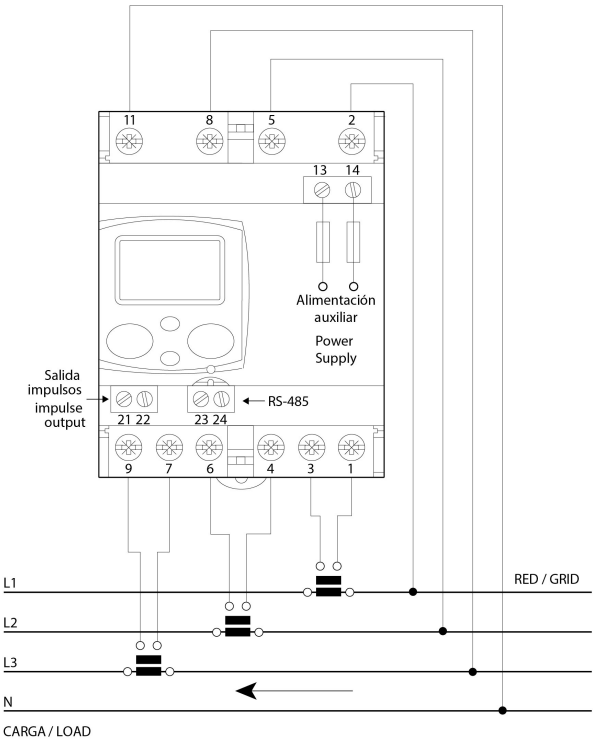

Data de criação: 03/12/2025 - CIRCUTOR, SAU reserva-se o direito de fazer alterações técnicas ou modificar o conteúdo/imagens deste documento sem aviso prévio, a fim de melhorar a sua fiabilidade, funcionalidade, desenho ou por outras razões.
Não aceita qualquer responsabilidade por quaisquer erros, inexactidões ou possível falta de informação neste documento.