

# TRM60 600/5A

TRM60 600/5A, Transformador de medição, encapsulados em resina, diâmetro de 60 mm

Código: P50125.

> Diâmetro interior (mm): 60
> Sistema: Monofásicos
> Classe 0,5 Potência (VA): 20
> Intervalo de Medida (A): 600/5
> Corrente entrada: 600 A
> Tipo de transformador: Encapsulados em resina

## Especificações

### Características elétricas

| | |
|---|---|
| Pôtencia | 20 VA (classe 0,5) |

### Características eléctricas

| | |
|---|---|
| Tensão de isolamento entre terminais S1-S2 | 3 kV |

### Características mecânicas

| | |
|---|---|
| Tamanho (mm) larg. x alt. x prof. | 135 x 178 x 36 (mm) |
| Envolvente | Resina sintética auto-extinguível V0 |
| Peso (kg) | 1,6 |

### Características ambientais

| | |
|---|---|
| Classe térmica | Classe B (+130 °C) |

### Características técnicas específicas dos sensores de corrente

| | |
|---|---|
| Diâmetro interior Ø (mm) | 60 |
| Tensão de trabalho | 0,72 kV~ max. |

### Circuito de medição de corrente

| | |
|---|---|
| Frequência nominal | 50 / 60 Hz |
| Corrente primária medida | 600 A |
| Corrente dinâmica (Idyn) | 2,5 Ith |
| Corrente térmica de curto-circuito (Ith) | 60 In |
| Relação de transformação | ... / 5 A |

### Normas

| | |
|---|---|
| Normas | IEC 60044-1 / UNE EN 60044-1 |

TRM



# TRM60 600/5A

Transformadores de medição, encapsulados em resina

Código: P50125.

| CÓDIGO | MODELO | Intervalo de Medida (A) | Diâmetro interior (mm) | Classe 0,5 Potência (VA) | Classe 1 Potência (VA) |
|---|---|---|---|---|---|
| **TRM30** | | | | | |
| P50101. | TRM30 75/5A | 75/5 | 30 | - | 2 |
| P50102. | TRM30 100/5A | 100/5 | 30 | - | 5 |
| P50103. | TRM30 150/5A | 150/5 | 30 | - | 5 |
| P50104. | TRM30 200/5A | 200/5 | 30 | 10 | - |
| P50105. | TRM30 250/5A | 250/5 | 30 | 15 | - |
| P50106. | TRM30 300/5A | 300/5 | 30 | 20 | - |
| P50107. | TRM30 400/5A | 400/5 | 30 | 25 | - |
| **TRM40** | | | | | |
| P50111. | TRM40 150/5A | 150/5 | 40 | 5 | - |
| P50112. | TRM40 200/5A | 200/5 | 40 | 7,5 | - |
| P50113. | TRM40 250/5A | 250/5 | 40 | 10 | - |
| P50114. | TRM40 300/5A | 300/5 | 40 | 15 | - |
| P50115. | TRM40 400/5A | 400/5 | 40 | 20 | - |
| P50116. | TRM40 500/5A | 500/5 | 40 | 25 | - |
| P50117. | TRM40 600/5A | 600/5 | 40 | 30 | - |
| P50118. | TRM40 800/5A | 800/5 | 40 | 35 | - |
| **TRM60** | | | | | |
| P50121. | TRM60 250/5A | 250/5 | 60 | 5 | - |
| P50122. | TRM60 300/5A | 300/5 | 60 | 7,5 | - |
| P50123. | TRM60 400/5A | 400/5 | 60 | 10 | - |
| P50124. | TRM60 500/5A | 500/5 | 60 | 15 | - |
| P50125. | TRM60 600/5A | 600/5 | 60 | 20 | - |
| P50126. | TRM60 800/5A | 800/5 | 60 | 25 | - |
| P50127. | TRM60 1000/5A | 1000/5 | 60 | 30 | - |
| P50128. | TRM60 1200/5A | 1200/5 | 60 | 35 | - |
| **TRM80** | | | | | |
| P50131. | TRM80 500/5A | 500/5 | 80 | 5 | - |
| P50132. | TRM80 600/5A | 600/5 | 80 | 7,5 | - |
| P50133. | TRM80 750/5A | 750/5 | 80 | 10 | - |
| P50134. | TRM80 1000/5A | 1000/5 | 80 | 15 | - |
| P50135. | TRM80 1500/5A | 1500/5 | 80 | 20 | - |
| P50136. | TRM80 2000/5A | 2000/5 | 80 | 25 | - |
| P50137. | TRM80 2500/5A | 2500/5 | 80 | 30 | - |
| **TRM100** | | | | | |
| P50141. | TRM100 750/5A | 750/5 | 100 | 15 | - |
| P50142. | TRM100 1000/5A | 1000/5 | 100 | 20 | - |
| P50144. | TRM100 1500/5A | 1500/5 | 100 | 20 | - |

Data de criação: 29/11/2026 - CIRCUTOR, SAU reserva-se o direito de fazer alterações técnicas ou modificar o conteúdo/imagens deste documento sem aviso prévio, a fim de melhorar a sua fiabilidade, funcionalidade, desenho ou por outras razões.
Não aceita qualquer responsabilidade por quaisquer erros, inexactidões ou possível falta de informação neste documento.



# TRM60 600/5A

Transformadores de medição, encapsulados em resina

Código: P50125.

| CÓDIGO | MODELO | Intervalo de Medida (A) | Diâmetro interior (mm) | Classe 0,5 Potência (VA) | Classe 1 Potência (VA) |
|---|---|---|---|---|---|
| P50145. | TRM100 2000/5A | 2000/5 | 100 | 20 | - |
| P50146. | TRM100 2500/5A | 2500/5 | 100 | 20 | - |
| P50147. | TRM100 3000/5A | 3000/5 | 100 | 25 | - |
| **TRM140** | | | | | |
| P50151. | TRM140 1000/5A | 1000/5 | 140 | 15 | - |
| P50152. | TRM140 1250/5A | 1250/5 | 140 | 20 | - |
| P50153. | TRM140 1500/5A | 1500/5 | 140 | 25 | - |
| P50154. | TRM140 2000/5A | 2000/5 | 140 | 30 | - |
| P50155. | TRM140 2500/5A | 2500/5 | 140 | 35 | - |
| P50156. | TRM140 3000/5A | 3000/5 | 140 | 35 | - |
| P50157. | TRM140 4000/5A | 4000/5 | 140 | 35 | - |
| **TRM180** | | | | | |
| P50161. | TRM180 1250/5A | 1250/5 | 180 | 15 | - |
| P50162. | TRM180 1500/5A | 1500/5 | 180 | 20 | - |
| P50163. | TRM180 2000/5A | 2000/5 | 180 | 20 | - |
| P50164. | TRM180 2500/5A | 2500/5 | 180 | 20 | - |
| P50165. | TRM180 3000/5A | 3000/5 | 180 | 20 | - |
| P50166. | TRM180 4000/5A | 4000/5 | 180 | 20 | - |
| P50167. | TRM180 5000/5A | 5000/5 | 180 | 20 | - |

Data de criação: 29/11/2026 - CIRCUTOR, SAU reserva-se o direito de fazer alterações técnicas ou modificar o conteúdo/imagens deste documento sem aviso prévio, a fim de melhorar a sua fiabilidade, funcionalidade, desenho ou por outras razões.
Não aceita qualquer responsabilidade por quaisquer erros, inexactidões ou possível falta de informação neste documento.

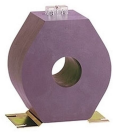

# TRM60 600/5A

Transformadores de medição, encapsulados em resina

Código: P50125.

## Dimensões

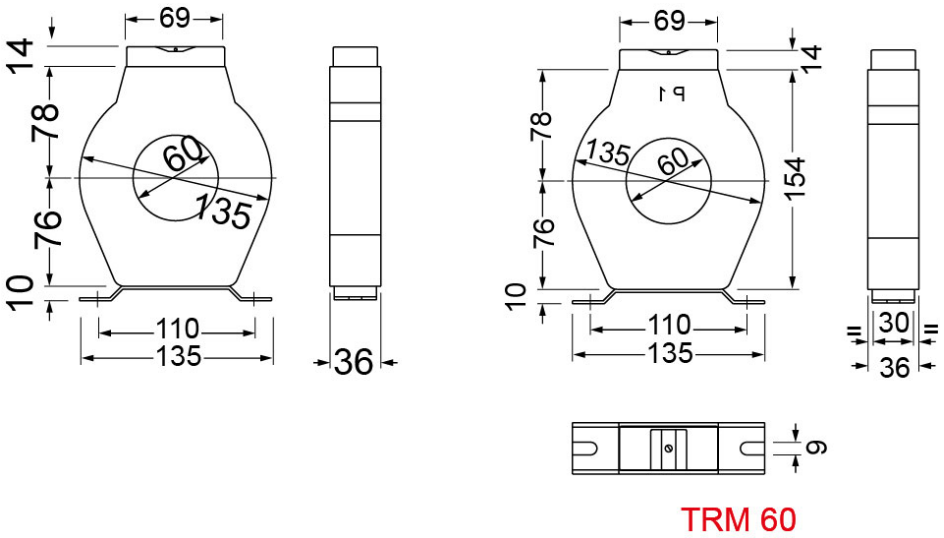


TRM 60



Data de criação: 29/11/2026 - CIRCUTOR, SAU reserva-se o direito de fazer alterações técnicas ou modificar o conteúdo/imagens deste documento sem aviso prévio, a fim de melhorar a sua fiabilidade, funcionalidade, desenho ou por outras razões.
Não aceita qualquer responsabilidade por quaisquer erros, inexactidões ou possível falta de informação neste documento.