

RECmax MP-C4-16

RECmax MP-C4-16, Interruptor automático motorizado, 4 polos curva C

Código: P27122. **DESCATALOGADO**

> Polos: 4
> In (A): 16 A
> Curva: C

Especificações

Alimentação em corrente alternada

Categoria da instalação	CAT III 300 V
Consumo	4,5 VA
Frequência	50 / 60 Hz.
Tensão nominal	230V ~ ± 30%

Características mecânicas

Tamanho (mm) larg. x alt. x prof.	115 x 110 x 83 (mm)
Envolvente	Plástico de policarbonato V0 + GF
Fixação	DIN 46277 (EN 50022)
Peso (kg)	0,652

Características ambientais

Grau de proteção	Motor: IP 40 (DIN 40050) / RECmax MP: IP 20
Humidade relativa (sem condensação)	5 ...95 %
Temperatura de trabalho	-20 ... +70 °C

Normas

Segurança Elétrica, Altitude máxima (m)	2000
Normas	IEC 60898, IEC 60947-2

Motor

Frequência (Hz)	50 / 60
Potência absorvida	10 VA
Tempo de disparo/fecho do motor	< 10 ms / < 1000 ms
Tempo de impulso ativado/desativado	> 10 ms / > 10 ms
Tensão máxima	420 V ~
Tensão mínima	90 V ~
Tensão nominal	230 V ~ ± 30 %
Vida elétrica	Operações > 20000

Saídas digitais de relés

Corrente nominal	0,25 A
Tipo	contatos simples
Tensão nominal	230 V ~

Data de criação: 29/11/2026 - CIRCUTOR, SAU reserva-se o direito de fazer alterações técnicas ou modificar o conteúdo/imagens deste documento sem aviso prévio, a fim de melhorar a sua fiabilidade, funcionalidade, desenho ou por outras razões.
Não aceita qualquer responsabilidade por quaisquer erros, inexactidões ou possível falta de informação neste documento.



RECmax MP-C4-16

Interruptor automático motorizado (até 63 A)

Código: P27122.

Proteção magnetotérmica

Curva de disparo tipo	C
Corrente nominal In (A)	16
Número de manobras mecânicas / elétricas	> 20000 / 10000
Poder de corte nominal em curto-circuito (Icn) / poder de corte de serviço em curto-circuito (Ics) (IEC 60898)	6 kA
Poder de corte de tensão (IEC 60898)	230 / 400 V ~
Poder de corte último em curto-circuito (Icu) em corrente alternada (IEC 60947 -2)	10 kA
Poder de corte de tensão alternada (IEC 60947 -2)	415 V ~
Tensão mínima de emprego UB mín (V)	12 V ~
Tensão nominal	240 / 415 V ~

RECmaxMP

CÓDIGO	MODELO	Polos	In (A)	Curva
2 Polos, Curva C				
P27110.	RECmax MP-C2-6	2	6 A	C
P27312.	RECmax MP-C2-16	2	16 A	C
P27113.	RECmax MP-C2-20	2	20 A	C
P27314.	RECmax MP-C2-25	2	25 A	C
P27115.	RECmax MP-C2-32	2	32 A	C
P27116.	RECmax MP-C2-40	2	40 A	C
P27117.	RECmax MP-C2-50	2	50 A	C
P27118.	RECmax MP-C2-63	2	63 A	C
4 Polos, Curva C				
P27120.	RECmax MP-C4-6	4	6 A	C
P27322.	RECmax MP-C4-16	4	16 A	C
P27323.	RECmax MP-C4-20	4	20 A	C
P27124.	RECmax MP-C4-25	4	25 A	C
P27324.	RECmax MP-C4-25	4	25 A	C
P27127.	RECmax MP-C4-50	4	50 A	C
P27327.	RECmax MP-C4-50	4	50 A	C
P27328.	RECmax MP-C4-63	4	63 A	C
2 Polos, Curva D				
P27130.	RECmax MP-D2-6	2	6 A	D
P27331.	RECmax MP-D2-10	2	10 A	D
P27332.	RECmax MP-D2-16	2	16 A	D
P27333.	RECmax MP-D2-20	2	20 A	D

Data de criação: 29/11/2026 - CIRCUTOR, SAU reserva-se o direito de fazer alterações técnicas ou modificar o conteúdo/imagens deste documento sem aviso prévio, a fim de melhorar a sua fiabilidade, funcionalidade, desenho ou por outras razões.
Não aceita qualquer responsabilidade por quaisquer erros, inexactidões ou possível falta de informação neste documento.



RECmax MP-C4-16

Interruptor automático motorizado (até 63 A)

Código: P27122.

CÓDIGO	MODELO	Polos	In (A)	Curva
P27334.	RECmax MP-D2-25	2	25 A	D
P27336.	RECmax MP-D2-40	2	40 A	D
P27138.	RECmax MP-D2-63	2	63 A	D
4 Polos, Curva D				
P27140.	RECmax MP-D4-6	4	6 A	D
P27141.	RECmax MP-D4-10	4	10 A	D
P27341.	RECmax MP-D4-10	4	10 A	D
P27342.	RECmax MP-D4-16	4	16 A	D
P27143.	RECmax MP-D4-20	4	20 A	D
P27344.	RECmax MP-D4-25	4	25 A	D
P27345.	RECmax MP-D4-32	4	32 A	D
P27146.	RECmax MP-D4-40	4	40 A	D
P27147.	RECmax MP-D4-50	4	50 A	D

Data de criação: 29/11/2026 - CIRCUTOR, SAU reserva-se o direito de fazer alterações técnicas ou modificar o conteúdo/imagens deste documento sem aviso prévio, a fim de melhorar a sua fiabilidade, funcionalidade, desenho ou por outras razões.
Não aceita qualquer responsabilidade por quaisquer erros, inexactidões ou possível falta de informação neste documento.



RECmax MP-C4-16

Interruptor automático motorizado (até 63 A)

Código: P27122.

Dimensões

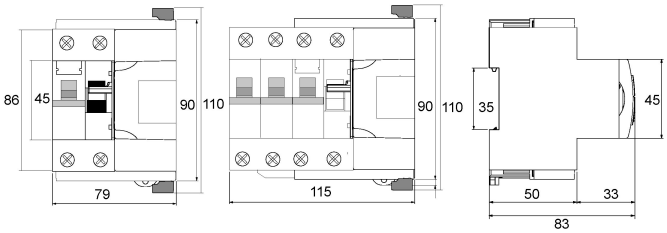

Conexões

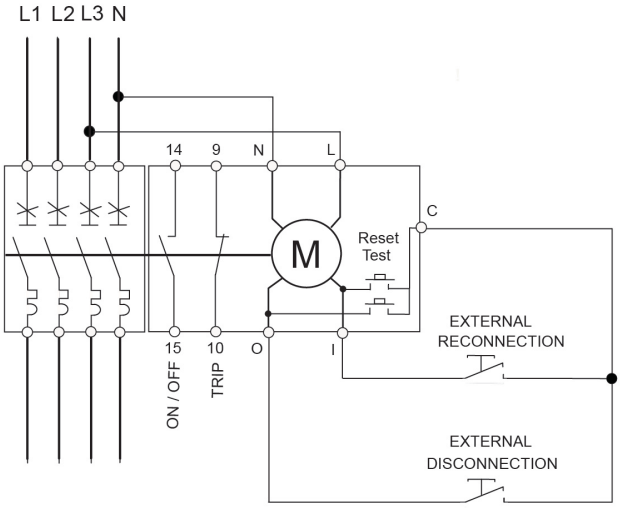

Data de criação: 29/11/2026 - CIRCUTOR, SAU reserva-se o direito de fazer alterações técnicas ou modificar o conteúdo/imagens deste documento sem aviso prévio, a fim de melhorar a sua fiabilidade, funcionalidade, desenho ou por outras razões.
Não aceita qualquer responsabilidade por quaisquer erros, inexactidões ou possível falta de informação neste documento.