

MCB.P C-2p-32A

MCB.P C-2p-32A, Disjuntor motorizado para proteção magnetotérmica e diferencial com reconexão por diferencial, 2 polos

Código: P20216. **CONSULTAR DISPONIBILIDAD**

> Polos: 2
> In (A): 32 A
> Curva: C

Especificações

Alimentação em corrente alternada	
Frequência	50 / 60 Hz.

Características mecânicas	
Tamanho (mm) larg. x alt. x prof.	54 x 90 x 68 (mm)
Peso (kg)	0,329

Características ambientais	
Grau de proteção	IP 20 (conforme DIN40050)

Saídas digitais de relés	
Corrente máxima	0,5 A
Tensão máxima de contactos abertos	230 V ~
Vida mecânica	> 20000 manobras

Proteção diferencial	
Sensibilidade (IΔn), A	32

Proteção magnetotérmica	
Curva de disparo tipo	C
Tensão nominal	210 / 240 V ~

MCB

CÓDIGO	MODELO
Accesorio	
P29001.	Aux-contact_MCB/P/T



MCB.P C-2p-32A

Disjuntor

Código: P20216.

Dimensões

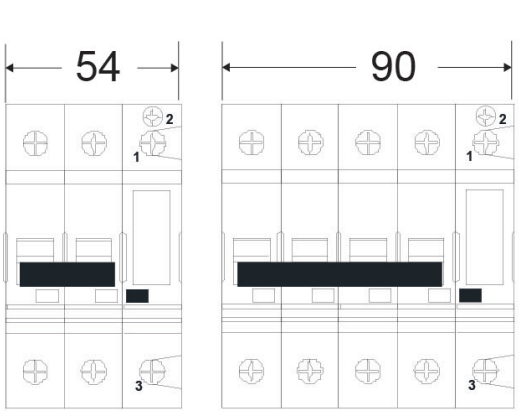

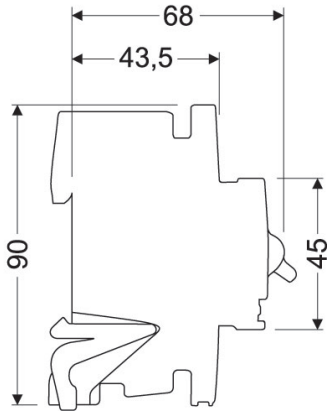

Data de criação: 29/11/2026 - CIRCUTOR, SAU reserva-se o direito de fazer alterações técnicas ou modificar o conteúdo/imagens deste documento sem aviso prévio, a fim de melhorar a sua fiabilidade, funcionalidade, desenho ou por outras razões.
Não aceita qualquer responsabilidade por quaisquer erros, inexactidões ou possível falta de informação neste documento.