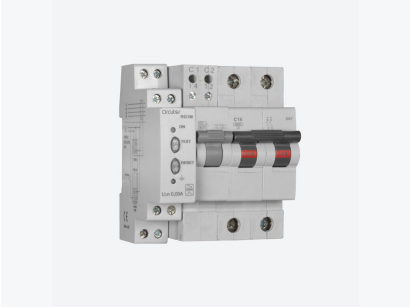

RGMD-2-32-30

RGMD-2-32-30, Conjunto de proteção diferencial com proteção magnetotérmica incluída

Código: P13261. **CONSULTAR DISPONIBILIDAD**

> Polos: 2
> In (A): 32 A
> Sensibilidade: 30 mA
> Fixação: Calha DIN

Especificações

Alimentação em corrente alternada

Frequência	50/60 Hz
Tensão nominal	230 V ~ (± 20 %)

Características mecânicas

Tamanho (mm) larg. x alt. x prof.	70 x 91.6 x 72 (mm)
Fixação	DIN 46277 (EN 50022)
Peso (kg)	0,444

Características ambientais

Grau de proteção	IP 20 (terminais), IP 41 (painel traseiro)
Temperatura de trabalho	-10 ... +55 °C

Características da bobina

Tensão nominal de controlo Uc	230 V ~

Entrada externa de disparo/rearme externo

Tipo	Livre de tensão

Normas

Normas	IEC 60947-2-M, IEC 60898, IEC 61008-1, IEC 60755

Saídas digitais de relés

Corrente nominal	5 A
Tensão nominal	230 V ~

Proteção diferencial

Tipo	Tipo A Ultraimunizada
Sensibilidade (IΔn), A	0,03
Tempo de retardamento (tΔ)	Instantâneo ou Geral (CEI 61008-1)

Proteção

Indicação por LED	Presença de tensão Disparo por fuga diferencial Desconexão do sensor
Medição	Verdadeiro RMS (TRMS)

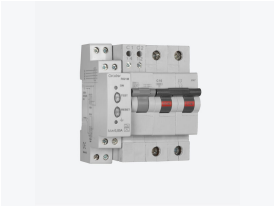

RGMD-2-32-30

Magnetotérmico Diferencial Ultra-imunizado

Código: P13261.

Tipo de elemento de corte	Magnetotérmico + elemento integrado: relé diferencial RG1M

Proteção magnetotérmica

Curva de disparo tipo	C (otras consultar)
Corrente nominal In (A)	32
Poder de corte	6 kA (EN 60898), (consultar outros)
Tensão nominal	240 V ~ / 415 VA ~

Proteção diferencial

Transformador	Externo, série WGC/ WGS

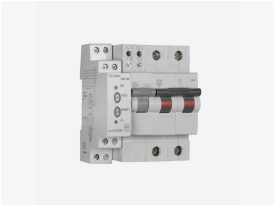

RGMD-2-32-30

Magnetotérmico Diferencial Ultra-imunizado

Código: P13261.

Dimensões

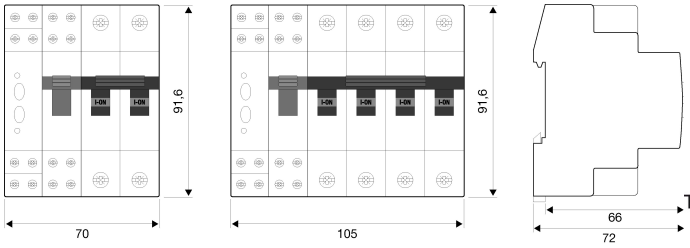

Conexões

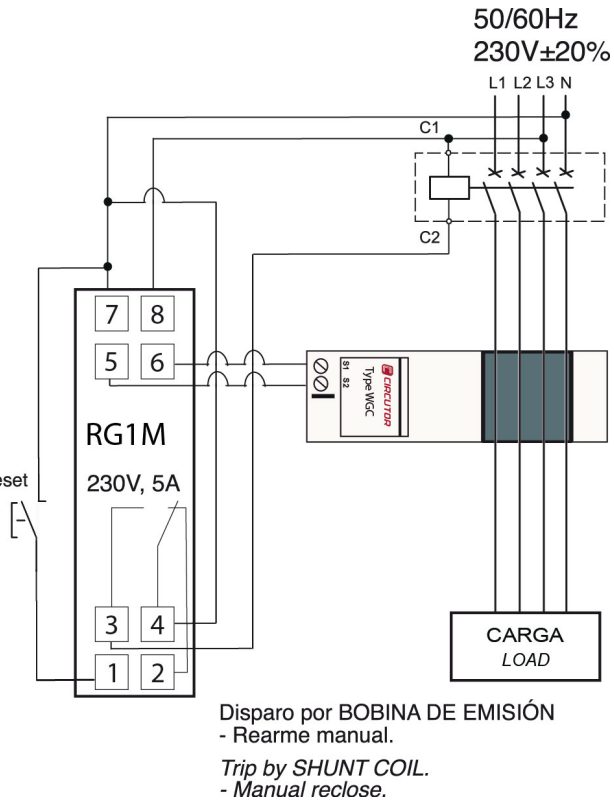

Data de criação: 29/11/2026 - CIRCUTOR, SAU reserva-se o direito de fazer alterações técnicas ou modificar o conteúdo/imagens deste documento sem aviso prévio, a fim de melhorar a sua fiabilidade, funcionalidade, desenho ou por outras razões.
Não aceita qualquer responsabilidade por quaisquer erros, inexactidões ou possível falta de informação neste documento.