

TQR-10 1500/5A

TQR-10 1500/5A, Transformador de corrente de núcleo partido

Código: M7604M.

> Diâmetro interior (mm): 105
> Sistema: Monofásicos
> Classe 0,5 Potência (VA): 6
> Classe 1 Potência (VA): 10
> Classe 3 Potência (VA): 20
> Intervalo de Medida (A): 1500/5
> Corrente entrada: 1500 A
> Tipo de transformador: Núcleo aberto

Especificações

Características elétricas

Sobrecarga permanente	1,2 In
Factor de segurança (FS)	10
Pôtencia	6(Classe 0.5) , 10(Classe 1) , 20(Classe 3)

Características eléctricas

Tensão de isolamento entre terminais S1-S2	3 kV

Características mecânicas

Tamanho (mm) larg. x alt. x prof.	240 x 198.71 x 43.41 (mm)
Envolvente	Plástico V0 autoextinguível, UL94
Fixação	Trilho de parede ou DIN através do acessório
Peso (kg)	1,5

Características ambientais

Classe térmica	Classe B (+130 °C)
Grau de proteção	IP 40 / IP 65 com junta de proteção
Humidade relativa (sem condensação)	15 ... 85%
Temperatura de armazenamento	-40 ... +80 °C
Temperatura de trabalho	-10 ... +60 °C

Características técnicas específicas dos sensores de corrente

Diâmetro interior Ø (mm)	105
Tensão de trabalho	0,72 kV~ max.

Circuito de medição de corrente

Frequência nominal	50 / 60 Hz
Corrente primária medida	1500 A
Corrente dinâmica (Idyn)	2,5 Ith
Corrente térmica de curto-circuito (Ith)	60 In
Relação de transformação	... / 5 A



TQR-10 1500/5A

Código: M7604M.

Normas

Segurança Elétrica, Altitude máxima (m)	1000
Normas	UNE-EN 61869-2, UL 94

TQR

CÓDIGO	MODELO	Intervalo de Medida (A)	Diâmetro interior (mm)	Classe 0,5 Potência (VA)	Classe 1 Potência (VA)	Classe 3 Potência (VA)
TQR-8						
M76037.	TQR-8 400/5A	400/5	80	-	1,5	3
M76039.	TQR-8 500/5A	500/5	80	1	1,5	3
M7603B.	TQR-8 600/5A	600/5	80	1,5	2	4
M7603D.	TQR-8 700/5A	700/5	80	2	4	8
M7603E.	TQR-8 750/5A	750/5	80	2,5	5	10
M7603F.	TQR-8 800/5A	800/5	80	3	7	15
M7603J.	TQR-8 1000/5A	1000/5	80	5	8	16
M7603L.	TQR-8 1250/5A	1250/5	80	6	10	20
M7603M.	TQR-8 1500/5A	1500/5	80	6	10	20
M7603N.	TQR-8 2000/5A	2000/5	80	8	15	25
TQR-10						
M7604B.	TQR-10 600/5A	600/5	105	1,5	2	4
M7604D.	TQR-10 700/5A	700/5	105	2	4	8
M7604E.	TQR-10 750/5A	750/5	105	2,5	5	10
M7604F.	TQR-10 800/5A	800/5	105	3	7	15
M7604J.	TQR-10 1000/5A	1000/5	105	5	8	16
M7604L.	TQR-10 1250/5A	1250/5	105	6	10	20
M7604M.	TQR-10 1500/5A	1500/5	105	6	10	20
M7604N.	TQR-10 2000/5A	2000/5	105	8	15	25

Data de criação: 29/11/2026 - CIRCUTOR, SAU reserva-se o direito de fazer alterações técnicas ou modificar o conteúdo/imagens deste documento sem aviso prévio, a fim de melhorar a sua fiabilidade, funcionalidade, desenho ou por outras razões.
Não aceita qualquer responsabilidade por quaisquer erros, inexactidões ou possível falta de informação neste documento.



TQR-10 1500/5A

Código: M7604M.

Dimensões

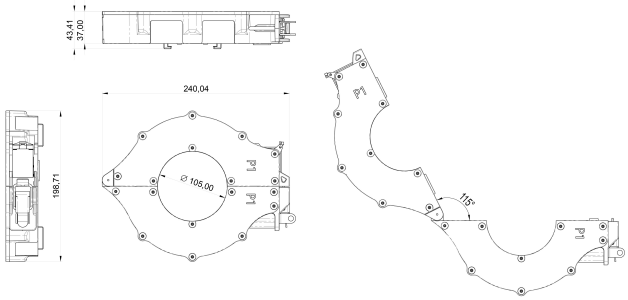

Conexões

