

TSR-5

TSR-5, Transformador somador de corrente

Código: M70704.

> Canais de medida: 5
> Classe 0,5 Potência (VA): 15
> Classe 1 Potência (VA): 30
> Corrente entrada: 5 A
> Tipo de transformador: Transformador somador

Especificações

Características mecânicas

Tamanho (mm) larg. x alt. x prof.	110 x 72.5 x 110 (mm)
Peso (kg)	0,804

TSR

CÓDIGO	MODELO	Intervalo de Medida (A)	Classe 0,5 Potência (VA)	Classe 1 Potência (VA)	Classe 3 Potência (VA)
M70701.	TSR-2	5 A	15	30	-
M70702.	TSR-3	5 A	15	30	-
M70703.	TSR-4	5 A	15	30	-
M70704.	TSR-5	5 A	15	30	-

Data de criação: 29/11/2026 - CIRCUTOR, SAU reserva-se o direito de fazer alterações técnicas ou modificar o conteúdo/imagens deste documento sem aviso prévio, a fim de melhorar a sua fiabilidade, funcionalidade, desenho ou por outras razões.
Não aceita qualquer responsabilidade por quaisquer erros, inexactidões ou possível falta de informação neste documento.



TSR-5

Transformador somador/elevador

Código: M70704.

Dimensões

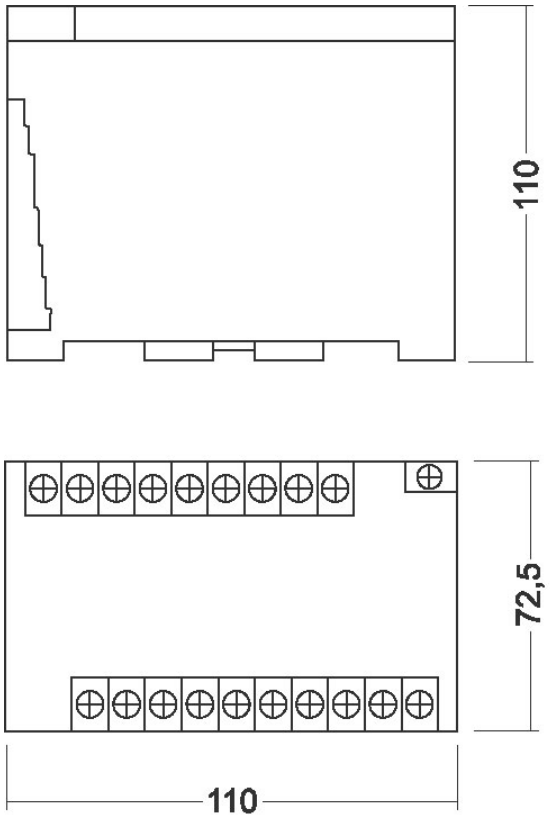

TSR

Conexões

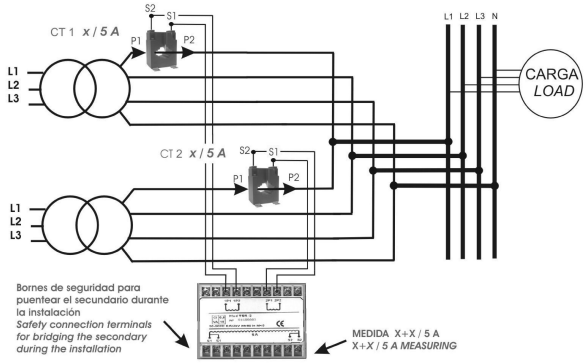

MODELO	ENTRADAS	POTENCIA	CODIGO
TSR-2	2	15VA. Cl 0,5	M70701
TSR-3	3	15VA. Cl 0,5	M70702
TSR-4	4	15VA. Cl 0,5	M70703
TSR-5	5	15VA. Cl 0,5	M70704

Data de criação: 29/11/2026 - CIRCUTOR, SAU reserva-se o direito de fazer alterações técnicas ou modificar o conteúdo/imagens deste documento sem aviso prévio, a fim de melhorar a sua fiabilidade, funcionalidade, desenho ou por outras razões.
Não aceita qualquer responsabilidade por quaisquer erros, inexactidões ou possível falta de informação neste documento.