

TCH6.2 300/5A

TCH6.2 300/5A, Transformador de corrente de alta precisão e perfil estreito, pletina 30x10 mm

Código: M70446. **CONSULTAR DISPONIBILIDAD**

> Pletina (mm): 20 x 20 |25 x 12 |30 x 10
> Sistema: Monofásicos
> Classe 0,2 Potência (VA): 5
> Classe 0,2S Potência (VA): 5
> Classe 0,5S Potência (VA): 5
> Intervalo de Medida (A): 300/5
> Corrente entrada: 300 A
> Tipo de transformador: Núcleo fechado

Especificações

Características elétricas

Factor de segurança (FS)	FS 5
Pôtencia	5 VA (classe 0,2)

Características mecânicas

Tamanho (mm) larg. x alt. x prof.	81 x 87.22 x 71.19 (mm)
Envolvente	Plástico V0 autoextinguível, UL94
Peso (kg)	0,36

Características ambientais

Classe térmica	Classe B (+130 °C)
Grau de proteção	IP 20
Humidade relativa (sem condensação)	15 ... 95 %

Características técnicas específicas dos sensores de corrente

Diâmetro interior Ø (mm)	26
Tensão de trabalho	0,72 kV~ max.

Circuito de medição de corrente

Frequência nominal	50 / 60 Hz
Corrente primária medida	300 A
Corrente dinâmica (Idyn)	2,5 Ith
Corrente térmica de curto-circuito (Ith)	60 In
Relação de transformação	... / 5 A

Normas

Normas	IEC 44-1, BS2627

TCH



TCH6.2 300/5A

Transformadores de corrente elevada precisão e perfil estreito

Código: M70446.

CÓDIGO	MODELO	Intervalo de Medida (A)	Pletina (mm)	Classe 0,2 Potência (VA)	Classe 0,2S Potência (VA)	Classe 0,5S Potência (VA)
TCH6.2						
M70444.	TCH6.2 200/5A	200/5	20 x 20 |25 x 12 |30 x 10	5	3,5	5
TCH10						
M70476.	TCH10 1600/5A	1600/5	50 x 50 |60 x 30 |80 x 30	10	10	15

Data de criação: 29/11/2026 - CIRCUTOR, SAU reserva-se o direito de fazer alterações técnicas ou modificar o conteúdo/imagens deste documento sem aviso prévio, a fim de melhorar a sua fiabilidade, funcionalidade, desenho ou por outras razões.
Não aceita qualquer responsabilidade por quaisquer erros, inexactidões ou possível falta de informação neste documento.



TCH6.2 300/5A

Transformadores de corrente elevada precisão e perfil estreito

Código: M70446.

Dimensões

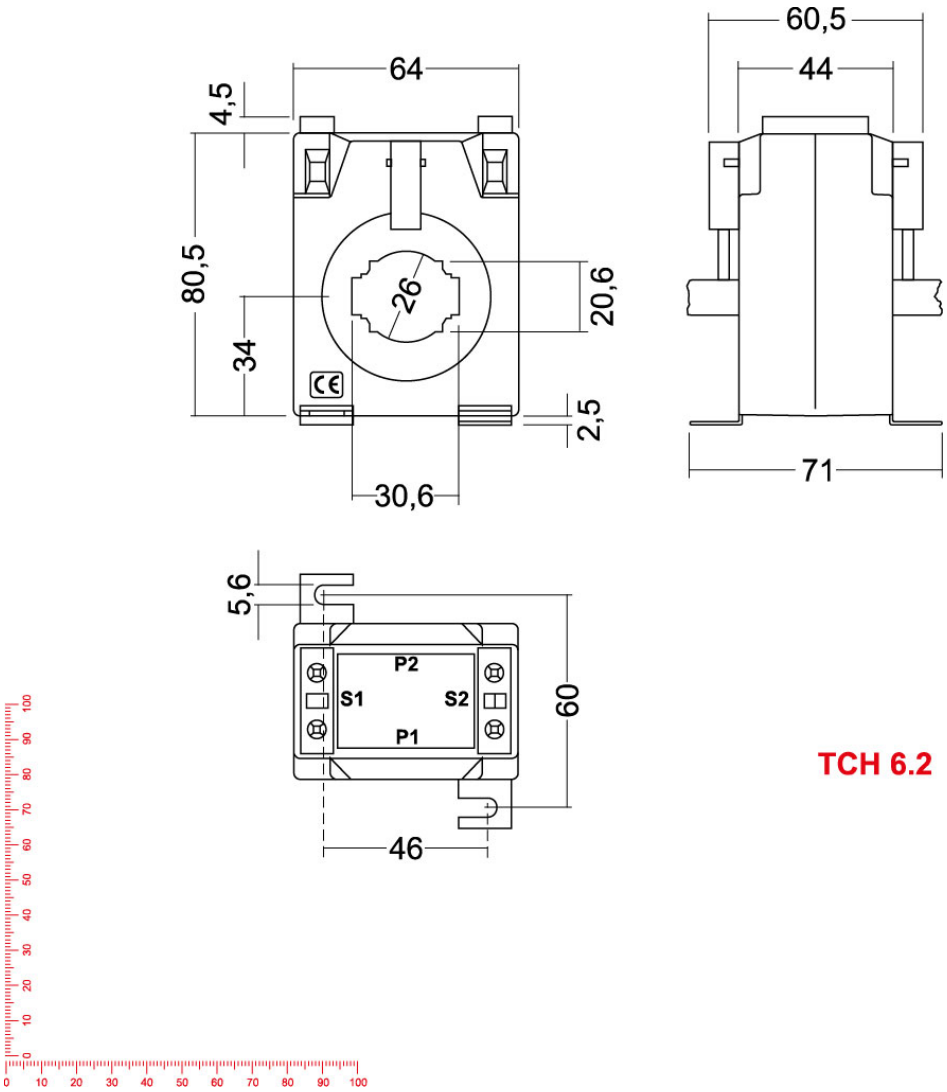

Data de criação: 29/11/2026 - CIRCUTOR, SAU reserva-se o direito de fazer alterações técnicas ou modificar o conteúdo/imagens deste documento sem aviso prévio, a fim de melhorar a sua fiabilidade, funcionalidade, desenho ou por outras razões.
Não aceita qualquer responsabilidade por quaisquer erros, inexactidões ou possível falta de informação neste documento.