

CVM-B100-ITF-485-ICT2

CVM-B100-ITF-485-ICT2, Analisador de redes painel, display a cores

Código: M56011.

> Protocolo: Modbus RTU | BACnet
> Precisão energética: 0,5 S (.../5A)
> Comunicações: RS-485
> Saída Transistor: 2
> Nº relés: 2
> Entradas digitais: 2
> Corrente entrada: .../5 A | .../1 A | .../250 mA
> Fixação: Painel
> Módulos: 96 x 96

Especificações

Alimentação em corrente alternada

Categoria da instalação	CAT III 300 V
Consumo	máx. 23.9 VA
Frequência	45 ... 65Hz
Tensão nominal	100 ... 240 V ~

Alimentação em corrente contínua

Categoria da instalação	CAT III 300 V
Consumo	máx. 12.2 W
Tensão nominal	120 ... 300 Vcc

Características mecânicas

Tamanho (mm) larg. x alt. x prof.	97 x 99 x 99 (mm)
Envolvente	Plástico auto-extinguível V0
Fixação	Panel 92x92
Peso (kg)	0,516

Características ambientais

Grau de proteção	IP 40 (Frontal), IP 65 (Vedação), IP 30 (não montado)
Humidade relativa (sem condensação)	5 ... 95%
Temperatura de armazenamento	-20... +80 °C
Temperatura de trabalho	-10...+60 °C

Normas

Certificações	UL 61010-1 3rd edition, CAN/CSA-C22.2 No.61010-1 3rd. edition 2012-05
Segurança Elétrica, Altitude máxima (m)	2000
Normas	IEC 61010-1 (1rd. Edition), UNE-EN 61000-6-2, UNE-EN 61000-6-4, IEC 60664-1, IEC 61010-2-030 (First Edition). Medição conforme IEC 61557-12

Circuito de medição de corrente

Categoria da instalação	CAT III 600 V

Data de criação: 29/11/2026 - CIRCUTOR, SAU reserva-se o direito de fazer alterações técnicas ou modificar o conteúdo/imagens deste documento sem aviso prévio, a fim de melhorar a sua fiabilidade, funcionalidade, desenho ou por outras razões.
Não aceita qualquer responsabilidade por quaisquer erros, inexactidões ou possível falta de informação neste documento.



CVM-B100-ITF-485-ICT2

Analisadores de redes para painel

Código: M56011.

Corrente nominal (In)	.../5A, .../1A, .../0.250A
Margem de medição de corrente de fase	0.01...10A (.../5A),0.01...2A (.../1A), 0.01...0.5A (.../0.250A)
Medição de corrente de corrente de neutro	0,02...0,5A (.../0,250A, calculado)
Consumo máximo em entrada de corrente	0,9 VA
Corrente máxima de impulso	100 A
Corrente mínima de medição	0,01 A (.../5A, .../1A, .../0,250A

Circuito de medição de tensão

Categoria da instalação	CAT III 600V
Impedância de entrada	1.2MΩ
Margem de medição de frequência	40...70Hz
Margem de medição de tensão	20...600 V~
Consumo máximo em entrada de tensão	0,15VA
Tensão mínima de medição (Vstart)	10 V~

Interface do utilizador

Formato display	4:3
LED	3 LEDs (CPU-Keys-ALARM)
Resolução do monitor	VGA (640x480)
Teclado	Capacitivo, 3 teclas
Tipo de visor	TFT cor
Tamanho da área visível do visor	3.5"

Entradas digitais

Isolamento entre entrada e saída	4 kV
Quantidade	2
Tipo	Contato sem potencial
Corrente máxima em curto-circuito	5 mA
Tensão máxima em circuito aberto	15 Vcc

Saídas digitais de relés

Vida elétrica em carga máxima	$3x10^4$ ciclos
Vida mecânica	$1x10^7$ ciclos
Potência máxima de comutação	1500 VA

Saídas digitais de transístor

Largura de impulso	1 ms
Quantidade	2
Tipo	NPN
Saída de pulsações, duração (Ton / Toff)	0,3 ms/0,7 ms
Saída de pulsações, frequência máxima	1 kHz

Data de criação: 29/11/2026 - CIRCUTOR, SAU reserva-se o direito de fazer alterações técnicas ou modificar o conteúdo/imagens deste documento sem aviso prévio, a fim de melhorar a sua fiabilidade, funcionalidade, desenho ou por outras razões.
Não aceita qualquer responsabilidade por quaisquer erros, inexactidões ou possível falta de informação neste documento.



CVM-B100-ITF-485-ICT2

Analisadores de redes para painel

Código: M56011.

Saída de pulsações, corrente máxima	130 mA
Tensão máxima	48 Vdc

Precisão na medição

Medição de frequência	Classe 0,1 (.../5A, .../1A, .../0,250A)
Medição de corrente de fase	classe 0,2 ±1 dígito 0,05...8A (.../5A),0,01...1,2A (.../1A), 0,01 ... 0,3A (.../0,250A)
Medição de corrente de neutro	classe 1 ±1 dígito 0,05...6A (.../5A),0.05...1,2A (.../1A), calculado (.../0,250A)
Medição de energia reativa (kvarh)	(IEC 62053-23) Classe 1 (.../5A), Classe 2 (.../1A, .../0.250A)
Medição de potência reativa (kvar)	(Vn 230/110 Vca) classe 1 ±1 dígito 0.05...6A (.../5A),0.01...1.2A (.../1A), 0.01...0.3A (.../0.250A)
Medição de potência aparente (kVA)	(Vn 230/110 Vca) classe 0.5 ±1 dígito 0.05...6A (.../5A),0.01...1.2A (.../1A), 0.01...0.3A (.../0.250A)
Medição de energia ativa (kWh)	(IEC 62053-22) classe 0.5S (.../5A), classe 1 (.../1A), classe 1 (.../0.250A)
Medição de potência ativa (kW)	(Vn 230/110 Vca) classe 0.5 ±1 dígito 0.05...6A (.../5A),0.01...1.2A (.../1A), 0.01...0.3A (.../0.250A)
Medição de fator de potência	classe 0,5 (.../5A, .../1A, .../0.250A)
THD de corrente	classe 1 (.../5A, .../1A, .../0.250A)
THD de tensão	classe 1 (.../5A, .../1A, .../0.250A)
Medição de tensão de fase	classe 0,2 ±1 dígito (20...600 Vac, .../5A, .../1A, .../0,250A)
Medição de tensão de neutro	classe 0,5 ±1 dígito (50...600 Vac, .../5A, .../1A, .../0,250A)
Harmónicos de corrente (THD)	classe 1 (.../5A, .../1A, .../0.250A)
Harmónicos de tensão (THD)	classe 1 (.../5A, .../1A, .../0.250A)

Comunicação em série

Protocolo	ModBus/RTU, BACnet
Tecnologia / Tipo	RS-485 / BACnet

CVM-B

CÓDIGO	MODELO	Corrente entrada	Saída Transistor	Nº relés	Entradas digitais	Comunicaçãos	Protocolo
M56011.	CVM-B100-ITF-485-ICT2	.../5 A | .../1 A | .../250 mA	2	2	2	RS-485	Modbus RTU | BACnet
M56111.	CVM-B150-ITF-485-ICT2	.../5 A | .../1 A | .../250 mA	2	2	2	RS-485	Modbus RTU | BACnet

Data de criação: 29/11/2026 - CIRCUTOR, SAU reserva-se o direito de fazer alterações técnicas ou modificar o conteúdo/imagens deste documento sem aviso prévio, a fim de melhorar a sua fiabilidade, funcionalidade, desenho ou por outras razões.
Não aceita qualquer responsabilidade por quaisquer erros, inexactidões ou possível falta de informação neste documento.



CVM-B100-ITF-485-ICT2

Analisadores de redes para painel

Código: M56011.

Dimensões

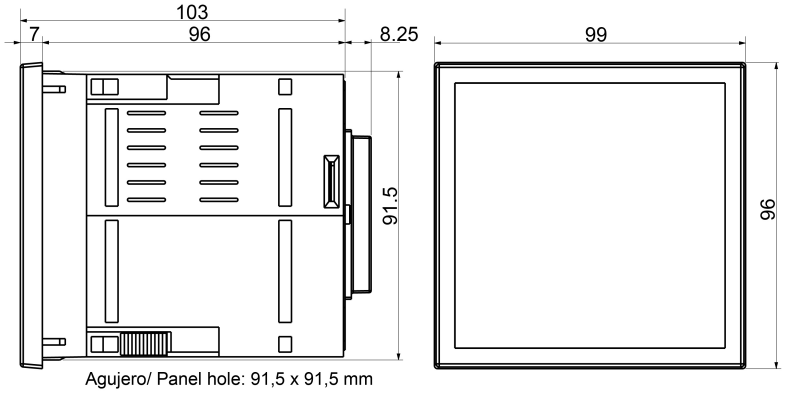

Conexões

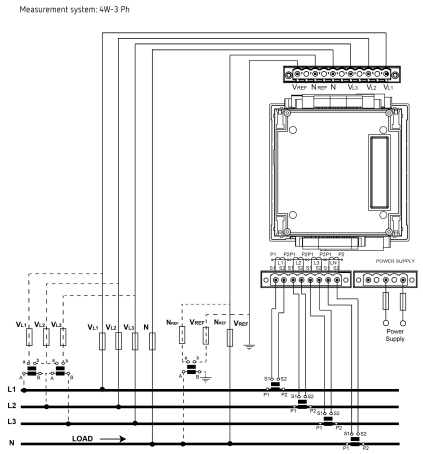

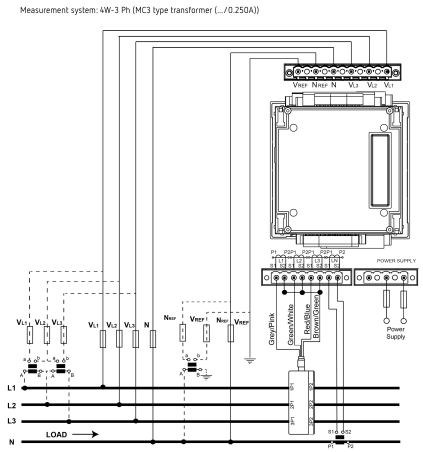

Data de criação: 29/11/2026 - CIRCUTOR, SAU reserva-se o direito de fazer alterações técnicas ou modificar o conteúdo/imagens deste documento sem aviso prévio, a fim de melhorar a sua fiabilidade, funcionalidade, desenho ou por outras razões.
Não aceita qualquer responsabilidade por quaisquer erros, inexactidões ou possível falta de informação neste documento.