

CVM-C10-MC-485-ICT2

CVM-C10-MC-485-ICT2, Analisador de redes painel 96 x96

Código: M55921. **CONSULTAR DISPONIBILIDAD**

> Protocolo: Modbus RTU | BACnet
> Comunicações: RS-485
> Saída Transistor: 2
> Nº relés: 2
> Entradas digitais: 2
> Canais de medida: 3
> Harmónicas: 31
> Corrente entrada: .../250 mA
> Fixação: Painel
> Módulos: 96 x 96

Especificações

Alimentação em corrente alternada

Categoria da instalação	CAT III 300 V
Consumo	4 ... 6 VA
Frequência	50 ... 60 Hz
Tensão nominal	95 ... 240 V ~ ± 10%

Alimentação em corrente contínua

Categoria da instalação	CAT III 300 V
Consumo	2 ... 6 W
Tensão nominal	105 ... 272 Vcc ± 10%

Características mecânicas

Tamanho (mm) larg. x alt. x prof.	96 x 96 x 60.9 (mm)
Envolvente	Plástico auto-extinguível V0
Fixação	Panel
Peso (kg)	0,293

Características ambientais

Grau de proteção	IP 51 (Frontal), IP 64 (com acessório), IP 21 (traseira)
Humidade relativa (sem condensação)	5 ... 95%
Temperatura de armazenamento	-10... +50 °C
Temperatura de trabalho	-5 ... +45 °C

Normas

Certificações	UL/CSA 61010-1 3rd edition, UL, VDE
Segurança Elétrica, Altitude máxima (m)	2000
Normas	UNE EN 61010, UNE EN 61000-6-3, UNE EN 61000-6-1, IEC 664, VDE 0110, UL 94, BS EN 61000-6-2, BS EN 61000-6-4

Circuito de medição de corrente

Data de criação: 29/11/2026 - CIRCUTOR, SAU reserva-se o direito de fazer alterações técnicas ou modificar o conteúdo/imagens deste documento sem aviso prévio, a fim de melhorar a sua fiabilidade, funcionalidade, desenho ou por outras razões.
Não aceita qualquer responsabilidade por quaisquer erros, inexactidões ou possível falta de informação neste documento.



CVM-C10-MC-485-ICT2

Analisador de redes para painel

Código: M55921.

Categoria da instalação	CAT III 300 V
Corrente nominal (In)	0.250 A
Margem de medição de corrente de fase	2 ... 120% In
Consumo máximo em entrada de corrente	0,18 VA
Corrente máxima de impulso	100 A
Corrente mínima de medição	MC1: 0,25 A , MC3: 0,1 A

Circuito de medição de tensão

Categoria da instalação	CAT III 300 V
Margem de medição de frequência	45 ... 65 Hz
Margem de medição de tensão	5 ...120% Un
Tensão nominal	300V f-n, 520V f-f
Tensão mínima de medição (Vstart)	15 V

Interface do utilizador

LED	3 LED
Teclado	3 botões de pressão
Tipo de visor	LCD Custom COG

Entradas digitais

Isolamento entre entrada e saída	Optoisolado
Quantidade	2
Tipo	NPN Contato sem potencial

Saídas digitais de relés

Vida elétrica em carga máxima	$60x10^3$ ciclos
Vida mecânica	$10x10^6$ ciclos
Potência máxima de comutação	1500 VA

Saídas digitais de transístor

Largura de impulso	30 ms a 500 ms (Programável)
Quantidade	2
Tipo	NPN salida
Saída de pulsações, frequência máxima	16 imp / s
Saída de pulsações, corrente máxima	50 mA
Tensão máxima	24 Vdc

Precisão na medição

Medição de tensão de fase	0,5% ± 1 dígito

Data de criação: 29/11/2026 - CIRCUTOR, SAU reserva-se o direito de fazer alterações técnicas ou modificar o conteúdo/imagens deste documento sem aviso prévio, a fim de melhorar a sua fiabilidade, funcionalidade, desenho ou por outras razões.
Não aceita qualquer responsabilidade por quaisquer erros, inexactidões ou possível falta de informação neste documento.



CVM-C10-MC-485-ICT2

Analisador de redes para painel

Código: M55921.

Comunicação em série

Protocolo	ModBus/RTU, BACnet
Tecnologia / Tipo	RS-485 / BACnet



CVM-C10-MC-485-ICT2

Analisador de redes para painel

Código: M55921.

Dimensões

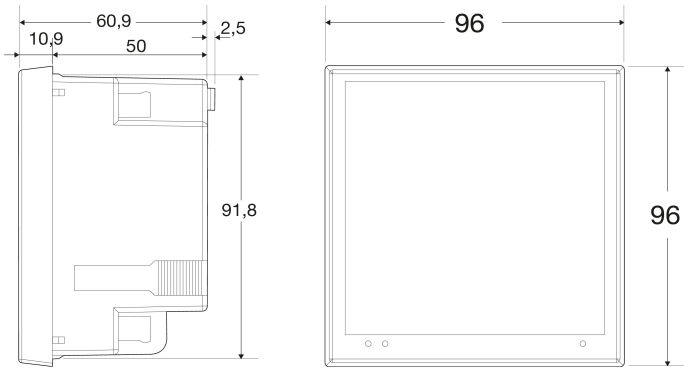

Conexões

