

CVM-C5-ITF-485-I

CVM-C5-ITF-485-I, Analisador multímetro painel, 96x96

Código: M55885. **CONSULTAR DISPONIBILIDAD**

> Protocolo: Modbus RTU
> Comunicações: RS-485
> Entradas digitais: 1
> Canais de medida: 3
> Corrente entrada: .../5 A | .../1 A
> Fixação: Painel
> Módulos: 96 x 96

Especificações

Alimentação em corrente alternada

Categoria da instalação	CAT III 300 V
Consumo	3.5 ... 6 VA
Frequência	50 ... 60 Hz
Tensão nominal	95 ... 240 V ~ ± 10%

Alimentação em corrente contínua

Categoria da instalação	CAT III 300 V
Consumo	2 ... 6 W
Tensão nominal	105 ... 272 Vcc ± 10%

Características mecânicas

Tamanho (mm) larg. x alt. x prof.	97 x 97 x 97 (mm)
Envolvente	Plástico V0 autoextinguible
Fixação	Panel
Peso (kg)	0,26

Características ambientais

Grau de proteção	IP 51 (Frontal), IP 20 (traseira)
Humidade relativa (sem condensação)	5...95%
Temperatura de armazenamento	-10... +50 °C
Temperatura de trabalho	-5...+45 °C

Normas

Certificações	UL/CSA 61010-1 3rd edition
Segurança Elétrica, Altitude máxima (m)	2000
Normas	IEC 61010, UNE-EN 61000-6-4, UNE-EN 61000-6-2

Circuito de medição de corrente

Categoria da instalação	CAT III 300 V
Corrente nominal (In)	.../5A , .../1 A
Margem de medição de corrente de fase	5...110% In



CVM-C5-ITF-485-I

Multímetro multifunções para painel

Código: M55885.

Corrente máxima de impulso	100 A
Corrente mínima de medição	10 mA

Circuito de medição de tensão

Categoria da instalação	CAT III 300 V
Margem de medição de frequência	45 ... 65 Hz
Margem de medição de tensão	5 ...120% Un
Tensão nominal	300V F-N, 520V F-F
Tensão mínima de medição (Vstart)	10 V F-N

Interface do utilizador

Teclado	3 chaves
Tipo de visor	LCD
Tamanho da área visível do visor	60X54 mm

Entradas digitais

Isolamento entre entrada e saída	Optoisolado
Quantidade	1
Tipo	Contato sem potencial

Precisão na medição

Medição de tensão de fase	0,50%

Comunicação em série

Protocolo	ModBus RTU
Tecnologia / Tipo	RS-485



CVM-C5-ITF-485-I

Multímetro multifunções para painel

Código: M55885.

Dimensões

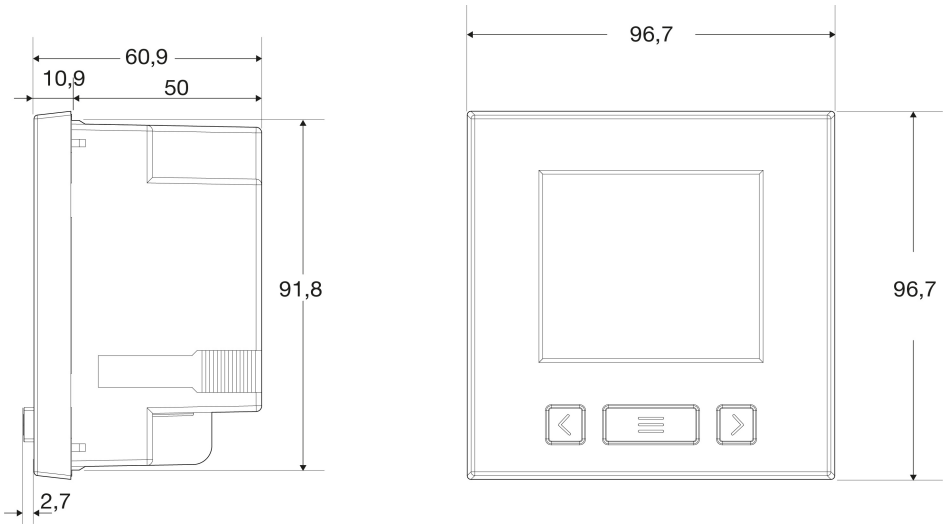

Data de criação: 29/11/2026 - CIRCUTOR, SAU reserva-se o direito de fazer alterações técnicas ou modificar o conteúdo/imagens deste documento sem aviso prévio, a fim de melhorar a sua fiabilidade, funcionalidade, desenho ou por outras razões.
Não aceita qualquer responsabilidade por quaisquer erros, inexactidões ou possível falta de informação neste documento.