

CVM-C5-ITF-485-C

CVM-C5-ITF-485-C, Analisador multímetro painel, 96x96

Código: M55834. **CONSULTAR DISPONIBILIDAD**

> Fixação: Painel
> Módulos: 96 x 96

Especificações

Alimentação em corrente alternada

Categoria da instalação	CAT III 300 V
Consumo	3.5 ... 6 VA
Frequência	49 ... 60 Hz
Tensão nominal	94 ... 240 V ~ ± 10%

Alimentação em corrente contínua

Categoria da instalação	CAT III 300 V
Consumo	2 ... 6 W
Tensão nominal	105 ... 272 Vcc ± 10%

Características ambientais

Grau de proteção	IP 51 (Frontal), IP 20 (traseira)
Humidade relativa (sem condensação)	5...95%
Temperatura de armazenamento	-10... +50 °C
Temperatura de trabalho	-5...+45 °C

Características mecânicas

Envolvente	Plástico V0 autoextinguible
Fixação	Panel
Peso (kg)	0,235

Normas

Certificações	UL/CSA 61010-1 3rd edition
Segurança Elétrica, Altitude máxima (m)	2000
Normas	IEC 61010, UNE EN 61000-6-2, UNE EN 61000-6-4,

Circuito de medição de corrente

Categoria da instalação	CAT III 300 V
Corrente nominal (In)	.../5A , .../1 A
Margem de medição de corrente de fase	5...110% In

Circuito de medição de tensão

Categoria da instalação	CAT III 300 V
Margem de medição de frequência	45 ... 65 Hz
Margem de medição de tensão	5 ...120% Un
Tensão nominal	300V F-N, 520V F-F



CVM-C5-ITF-485-C

Multímetro multifunções para painel

Código: M55834.

Tensão mínima de medição (Vstart)	10 V F-N

Interface do utilizador

Teclado	3 chaves
Tipo de visor	LCD
Tamanho da área visível do visor	60X54 mm

Saídas digitais de transístor

Largura de impulso	100 ms
Quantidade	1
Tipo	50 mA
Saída de pulsações, duração (Ton / Toff)	100 ms/100 ms
Saída de pulsações, frequência máxima	5 imp / s
Saída de pulsações, corrente máxima	50 mA
Tensão máxima	24 Vdc

Precisão na medição

Medição de tensão de fase	0,50%



CVM-C5-ITF-485-C

Multímetro multifunções para painel

Código: M55834.

Dimensões

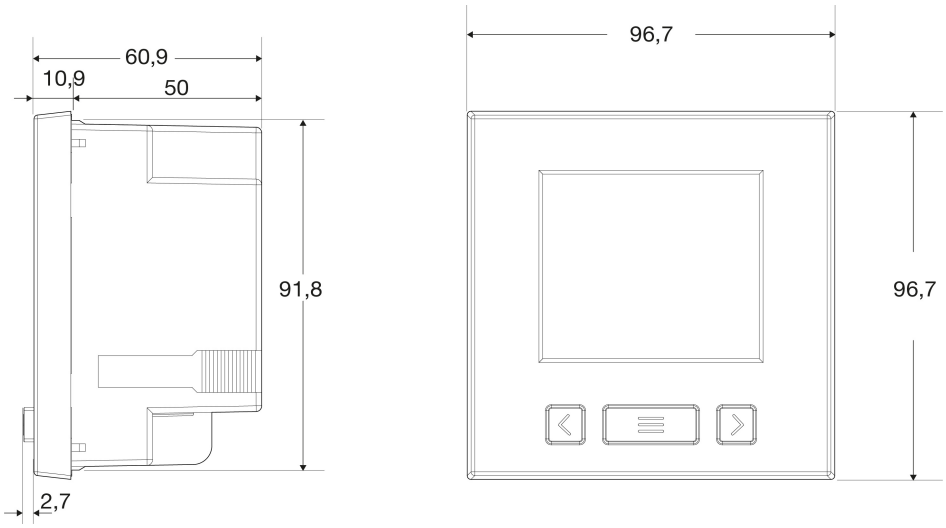

Data de criação: 29/11/2026 - CIRCUTOR, SAU reserva-se o direito de fazer alterações técnicas ou modificar o conteúdo/imagens deste documento sem aviso prévio, a fim de melhorar a sua fiabilidade, funcionalidade, desenho ou por outras razões.
Não aceita qualquer responsabilidade por quaisquer erros, inexactidões ou possível falta de informação neste documento.