

DCB-72 Vac

DCB-72 Vac, Instrumentação digital: Voltímetros / Indicador de processo

Código: M22210. **CONSULTAR DISPONIBILIDAD**

> Escala: 63,5 V / 100 V / 110 V /230 V /380 V /480 V
> Nº relés: -
> Sistema: CA
> Fixação: Painel
> Módulos: 72 x 72

Especificações

Alimentação em corrente alternada

Categoria da instalação	CAT III 300 V
Consumo	1.4 ... 4 VA
Frequência	50/60 Hz
Tensão nominal	80...270 V ~

Alimentação em corrente contínua

Categoria da instalação	CAT III 300 V
Tensão nominal	80...270 Vcc

Características ambientais

Grau de proteção	Frontal: IP54, Posterior: IP20
Humidade relativa (sem condensação)	≤ 95 %
Temperatura de armazenamento	-40 ... +85 °C
Temperatura de trabalho	-40 ... +70 °c

Características mecânicas

Envolvente	Policarbonato + ABS
Peso (kg)	0,19

Circuito de medição de tensão

Categoria da instalação	CAT III 300 V
Consumo	< 0.2 VA
Frequência de amostragem	45...65 Hz
Impedância de entrada	> 1.7 MΩ
Margem de medição de frequência	45...65 Hz
Margem de medição de tensão	45...65 Hz
Tensão nominal	63.5 V ~ / 100 V ~ / 110 V ~ / 230 V ~ / 380 V ~ / 480 V ~
Tensão máxima de medição permanente	1,2 A contínuo, 2 A instantâneo (1 min)

Normas

Segurança Elétrica, Altitude máxima (m)	2000
Segurança elétrica, Categoria da instalação	CAT III 300V
Segurança elétrica, Grau de contaminação	Grau de poluição 2

Data de criação: 29/11/2026 - CIRCUTOR, SAU reserva-se o direito de fazer alterações técnicas ou modificar o conteúdo/imagens deste documento sem aviso prévio, a fim de melhorar a sua fiabilidade, funcionalidade, desenho ou por outras razões.
Não aceita qualquer responsabilidade por quaisquer erros, inexactidões ou possível falta de informação neste documento.



DCB-72 Vac

Instrumentação digital do painel

Código: M22210.

Normas	IEC 61010-1, IEC 61000-4-2, IEC 61000-4-3, IEC 61000-4-4, IEC 61000-4-5, IEC 61000-4-6, IEC 61000-4-8, IEC 61000-4-11

Interface do utilizador

Teclado	4 teclas
Tipo de visor	LCD de 5 dígitos

Precisão na medição

Medição de tensão de fase	0.5 %

DCB

CÓDIGO	MODELO	Escala	Nº relés	Sistema	Módulos
Voltímetros					
M22212.	DCB-72 Vac-2OR	63,5 V / 100 V / 110 V /230 V /380 V /480 V	2	CA	72 x 72
M22230.	DCB-72 HVdc	± 1500 V	-	CC	72 x 72
Amperímetros					
M22252.	DCB-72 Aac-2OR	1 A / 5 A	2	CA	72 x 72

Data de criação: 29/11/2026 - CIRCUTOR, SAU reserva-se o direito de fazer alterações técnicas ou modificar o conteúdo/imagens deste documento sem aviso prévio, a fim de melhorar a sua fiabilidade, funcionalidade, desenho ou por outras razões.
Não aceita qualquer responsabilidade por quaisquer erros, inexactidões ou possível falta de informação neste documento.



DCB-72 Vac

Instrumentação digital do painel

Código: M22210.

Dimensões

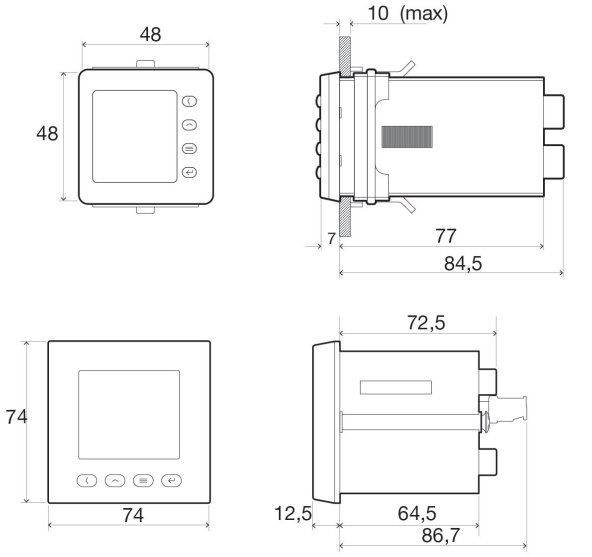

Units: mm

Conexões

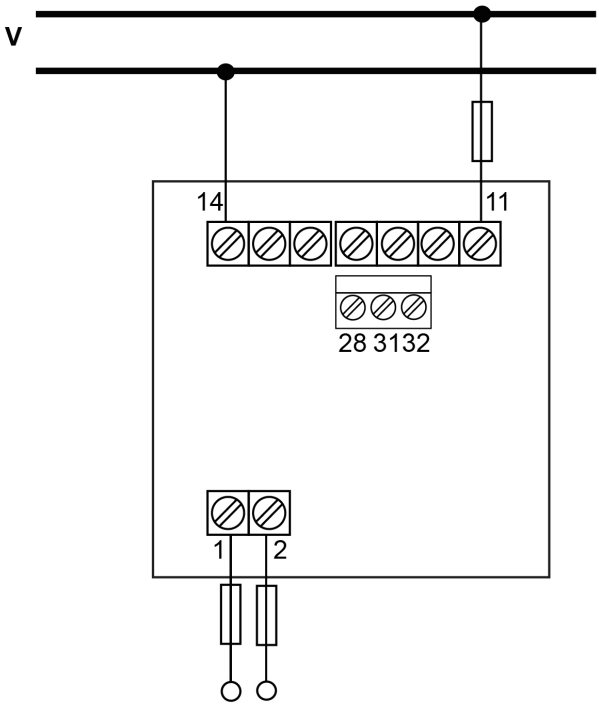

Alimentación Auxiliar
Power Supply

Data de criação: 29/11/2026 - CIRCUTOR, SAU reserva-se o direito de fazer alterações técnicas ou modificar o conteúdo/imagens deste documento sem aviso prévio, a fim de melhorar a sua fiabilidade, funcionalidade, desenho ou por outras razões.
Não aceita qualquer responsabilidade por quaisquer erros, inexactidões ou possível falta de informação neste documento.