

2EC144 2x380V

2EC144 2x380V, Voltímetro duplos, painel 144x144

Código: M13844.

> Escala: 90°
> Precisão: 1,5
> Intervalo Medida (V): 2x380
> Equipamento: 2EC144
> Módulos: 144x144

Especificações

Características mecânicas

Tamanho (mm) larg. x alt. x prof.	144 x 144 x 71.8 (mm)
Fixação	Painel
Peso (kg)	0,43

Características ambientais

Grau de proteção	Painel: IP 52 (Frontal), IP 00 (Terminais)
Temperatura de armazenamento	-25 ... +40 °C
Temperatura de trabalho	+10 ... +30 °C

Normas

Certificações	CE
Normas	BS 89, UNE-EN 60051, IEC 144, DIN 43780, IEC 51, UNE 21318

Circuito de medição de tensão

Consumo	1 ... 4 VA
Frequência de amostragem	20 ... 100 Hz
Tensão nominal	230 Vca
Tensão máxima de medição permanente	1,2 Vn permanente / 2 Vn durante 5s

Características elétricas

Tensão de isolamento, circuito	2kV a 50 Hz < 1min entre mecanismo y caja

Precisão na medição

Precisão	1,5 % FE

2EC

CÓDIGO	MODELO	Escala	Precisão	Módulos	Equipamento
M13831.	2EC96 2x.../100V	90°	1,5	96x96	2EC96
M13832.	2EC96 2x.../110V	90°	1,5	96x96	2EC96
M13833.	2EC96 2x220V	90°	1,5	96x96	2EC96
M13834.	2EC96 2x380V	90°	1,5	96x96	2EC96



2EC144 2x380V

Voltímetro duplo para Equipamentos de sincronização e aplicações marítimas

Código: M13844.

CÓDIGO	MODELO	Escala	Precisão	Módulos	Equipamento
M13835.	2EC96 2x440V	90°	1,5	96x96	2EC96
M13841.	2EC144 2x.../100V	90°	1,5	144x144	2EC144
M13844.	2EC144 2x380V	90°	1,5	144x144	2EC144
M13845.	2EC144 2x440V	90°	1,5	144x144	2EC144

Data de criação: 29/11/2026 - CIRCUTOR, SAU reserva-se o direito de fazer alterações técnicas ou modificar o conteúdo/imagens deste documento sem aviso prévio, a fim de melhorar a sua fiabilidade, funcionalidade, desenho ou por outras razões.
Não aceita qualquer responsabilidade por quaisquer erros, inexactidões ou possível falta de informação neste documento.



2EC144 2x380V

Voltímetro duplo para Equipamentos de sincronização e aplicações marítimas

Código: M13844.

Dimensões

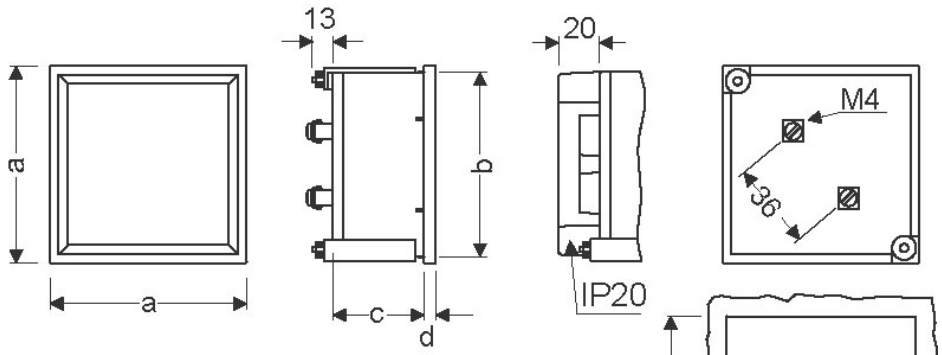

	a	b	c	d	e
96	96	91	43,5	5,7	$92^{+0,8}$
144	144	137	64,5	7,3	138^{+1}

Data de criação: 29/11/2026 - CIRCUTOR, SAU reserva-se o direito de fazer alterações técnicas ou modificar o conteúdo/imagens deste documento sem aviso prévio, a fim de melhorar a sua fiabilidade, funcionalidade, desenho ou por outras razões.
Não aceita qualquer responsabilidade por quaisquer erros, inexactidões ou possível falta de informação neste documento.