


# FETC96 400V

FETC96 400V, Fasímetro electrónico 90° trifásico, painel 96x96

Código: M1343F. **CONSULTAR DISPONIBILIDAD**

> Escala: 90° P1
> Sistema: Trifásicos equilibrados
> Precisão: 1,5
> Intervalo Medida (V): 400
> Módulos: 96x96

## Especificações

### Características mecânicas

| | |
|---|---|
| Tamanho (mm) larg. x alt. x prof. | 96 x 96 x 62.9 (mm) |
| Fixação | Painel |
| Peso (kg) | 0,48 |

### Características ambientais

| | |
|---|---|
| Grau de proteção | Painel: IP 52 (Frontal), IP 00 (Terminais) |
| Temperatura de armazenamento | -25...+40 °C |
| Temperatura de trabalho | +10 ... +30 °C |

### Normas

| | |
|---|---|
| Certificações | CE |
| Segurança Elétrica, Altitude máxima (m) | 2000 |
| Normas | BS 89, UNE-EN 60051, IEC 144, DIN 43780, IEC 51, UNE 21318 |

### Circuito de medição de corrente

| | |
|---|---|
| Consumo | 1,5 VA |
| Frequência de amostragem | 20 ... 100 Hz |
| Corrente nominal (In) | ... 5 A |
| Sobrecarga admissível | 1.2 Em permanente / 5 In para 30s / 10 In para 5s / 40 In para 1s |

### Circuito de medição de tensão

| | |
|---|---|
| Consumo | 1 VA |
| Frequência de amostragem | 40 ... 70 Hz |
| Tensão máxima de medição permanente | 1,2 Vn / 2 Vn permanente 5s |

### Características elétricas

| | |
|---|---|
| Tensão de isolamento, circuito | 2 kV, 50 Hz, 1 min entre mecanismo y caja |

### Precisão na medição

| | |
|---|---|
| Precisão | ± 1,5 % FE |

FEMC / FETC



# FETC96 400V

Fasímetros

Código: M1343F.

| CÓDIGO | MODELO | Escala | Precisão | Módulos |
|---|---|---|---|---|
| **Monofásicos** | | | | |
| M13434. | FEMC96 110V | 90° P1 | 1,5 | 96x96 |



# FETC96 400V

Fasímetros

Código: M1343F.

## Dimensões

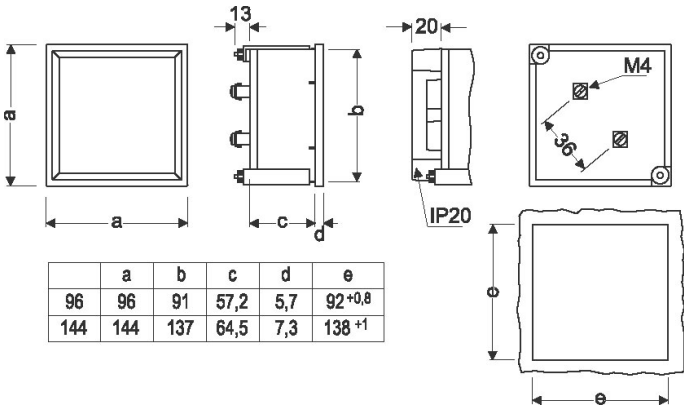


| | a | b | c | d | e |
|---|---|---|---|---|---|
| 96 | 96 | 91 | 57,2 | 5,7 | $92^{+0,8}$ |
| 144 | 144 | 137 | 64,5 | 7,3 | $138^{+1}$ |

## Conexões

