

HLC144 45-55Hz 21L

HLC144 45-55Hz 21L, Frequencímetros de 21 láminas, 144x144

Código: M129410060000 **DESCATALOGADO**

> Precisão: 0,5
> Medida: 45...55 Hz
> freqüência (Hz): 45...55, 21 láminas
> Módulos: 144x144

Especificações

Características mecânicas

Tamanho (mm) larg. x alt. x prof.	144 x 144 x 91.8 (mm)
Peso (kg)	0,423

Características ambientais

Grau de proteção	Painel: IP 52 (Frontal), IP 00 (Terminais)
Temperatura de armazenamento	-25...+40 °C
Temperatura de trabalho	+10 ... +30 °C

Normas

Certificações	CE
Segurança Elétrica, Altitude máxima (m)	2000
Normas	BS 89, UNE-EN 60051, IEC 144, DIN 43780, IEC 51, UNE 22118

Circuito de medição de corrente

Sobrecarga admissível	1,5 Em permanente / 15 Em para 1s

Circuito de medição de tensão

Consumo	2 ... 3 VA
Frequência de amostragem	50 ... 400 Hz
Tensão nominal	230 V ~

Características elétricas

Tensão de isolamento, circuito	2kV a 50 Hz < 1min entre mecanismo y caja

Precisão na medição

Precisão	0,5 % FE

HLC

CÓDIGO	MODELO	Precisão	Módulos	Medida	freqüência (Hz)
M1292100C0000	HLC72 47-53Hz 13L	0,5	72x72	47...53 Hz	47...53, 13 láminas
M129310090000	HLC96 56-64Hz 17L	0,5	96x96	56...64 Hz	57...63, 17 láminas

Data de criação: 29/11/2026 - CIRCUTOR, SAU reserva-se o direito de fazer alterações técnicas ou modificar o conteúdo/imagens deste documento sem aviso prévio, a fim de melhorar a sua fiabilidade, funcionalidade, desenho ou por outras razões.
Não aceita qualquer responsabilidade por quaisquer erros, inexactidões ou possível falta de informação neste documento.



HLC144 45-55Hz 21L

Frequencímetros de agulha

Código: M129410060000



HLC144 45-55Hz 21L

Frequencímetros de agulha

Código: M129410060000

Dimensões

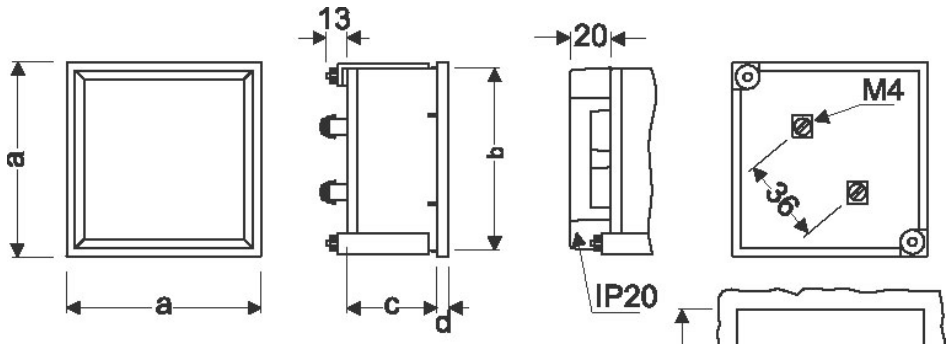

	a	b	c	d	e
72	72	67,2	43,5	5,7	68 +0,8
96	96	91	43,5	5,7	92 +0,8
96 (c)	96	91	57,2	5,7	92 +0,8
144	144	137	64,5	7,3	138 +1

Data de criação: 29/11/2026 - CIRCUTOR, SAU reserva-se o direito de fazer alterações técnicas ou modificar o conteúdo/imagens deste documento sem aviso prévio, a fim de melhorar a sua fiabilidade, funcionalidade, desenho ou por outras razões.
Não aceita qualquer responsabilidade por quaisquer erros, inexactidões ou possível falta de informação neste documento.