

HC96 45-55Hz 230V

HC96 45-55Hz 230V, Frequencímetro de agulha 90°, painel 96x96

Código: M12731.

> Escala: 90°
> Precisão: 0,5
> Medida: 45...55 Hz
> freqüência (Hz): 45...55
> Módulos: 96x96

Especificações

Características mecânicas

Tamanho (mm) larg. x alt. x prof.	96 x 96 x 49.2 (mm)
Fixação	Painel
Peso (kg)	0,25

Características ambientais

Grau de proteção	Painel: IP 52 (Frontal), IP 00 (Terminais)
Temperatura de armazenamento	-25...+40 °C
Temperatura de trabalho	+10 ... +30 °C

Normas

Certificações	CE
Segurança Elétrica, Altitude máxima (m)	2000
Normas	BS 89, UNE-EN 60051, IEC 144, DIN 43780, IEC 51, UNE 21318

Circuito de medição de corrente

Sobrecarga admissível	1,5 Em permanente / 15 Em para 1s

Circuito de medição de tensão

Consumo	2 ... 3 VA
Frequência de amostragem	50 ... 400 Hz
Tensão nominal	230 V ~

Características elétricas

Tensão de isolamento, circuito	2kV a 50 Hz < 1min entre mecanismo y caja

Precisão na medição

Precisão	0,5 % FE

HC

CÓDIGO	MODELO	Escala	Precisão	Módulos	Medida	freqüência (Hz)
HC72						



HC96 45-55Hz 230V

Frequencímetros de agulha

Código: M12731.

CÓDIGO	MODELO	Escala	Precisão	Módulos	Medida	freqüência (Hz)
M12721.	HC72 45-55Hz 230V	90°	0,5	72x72	45...55 Hz	45...55
HC96						
M12731.	HC96 45-55Hz 230V	90°	0,5	96x96	45...55 Hz	45...55
HC144						
M12741.	HC144 45-55Hz 230V	90°	0,5	144x144	45...55 Hz	45...55

Data de criação: 29/11/2026 - CIRCUTOR, SAU reserva-se o direito de fazer alterações técnicas ou modificar o conteúdo/imagens deste documento sem aviso prévio, a fim de melhorar a sua fiabilidade, funcionalidade, desenho ou por outras razões.
Não aceita qualquer responsabilidade por quaisquer erros, inexactidões ou possível falta de informação neste documento.



HC96 45-55Hz 230V

Frequencímetros de agulha

Código: M12731.

Dimensões

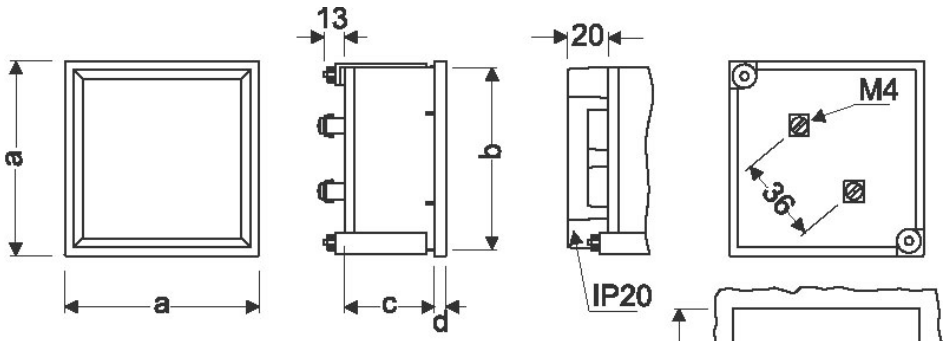

	a	b	c	d	e
48	48	44,7	61	5,2	45 $^{+0,8}$
72	72	67,2	43,5	5,7	68 $^{+0,8}$
96	96	91	43,5	5,7	92 $^{+0,8}$
144	144	137	64,5	7,3	138 $^{+1}$