

M/TR-25 Acc X 4

M/TR-25 Acc X 4, M/TR-25 Acc X 4, Módulo de medição para 4 circuitos de corrente máx 25 Acc,

Código: E80011.

Especificações

Características mecânicas

Peso (kg)	0,159

M-TR

CÓDIGO	MODELO	Descrição
Módulo de medida		
E80010.	M/TR-25 Acc X 2	M/TR-25 Acc X 2, Módulo de medição para 2 circuitos de corrente máx 25 Acc
E80011.	M/TR-25 Acc X 4	M/TR-25 Acc X 4, Módulo de medição para 4 circuitos de corrente máx 25 Acc
E80012.	M/TR-100 Acc	100 A transformador para STM-H e TR (instalação de painel profundo)

Data de criação: 29/11/2026 - CIRCUTOR, SAU reserva-se o direito de fazer alterações técnicas ou modificar o conteúdo/imagens deste documento sem aviso prévio, a fim de melhorar a sua fiabilidade, funcionalidade, desenho ou por outras razões.
Não aceita qualquer responsabilidade por quaisquer erros, inexactidões ou possível falta de informação neste documento.

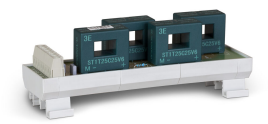

M/TR-25 Acc X 4

Medidor de tensão e corrente contínua multicanal para strings fotovoltaicos

Código: E80011.

Dimensões

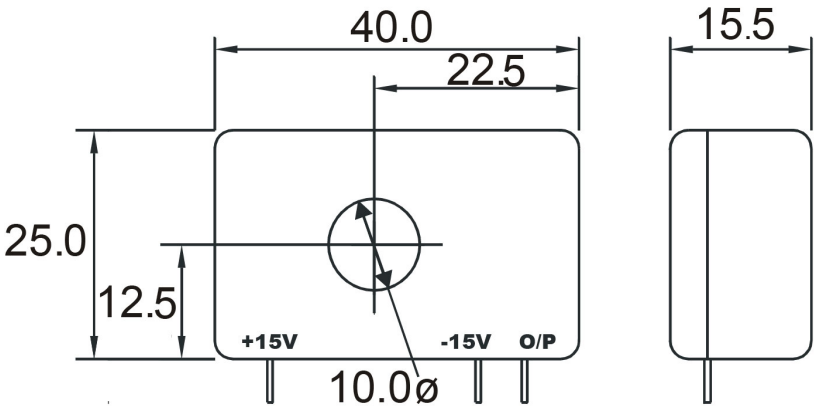

Data de criação: 29/11/2026 - CIRCUTOR, SAU reserva-se o direito de fazer alterações técnicas ou modificar o conteúdo/imagens deste documento sem aviso prévio, a fim de melhorar a sua fiabilidade, funcionalidade, desenho ou por outras razões.
Não aceita qualquer responsabilidade por quaisquer erros, inexactidões ou possível falta de informação neste documento.