

# eHome T2C16 TRI

eHome T2C16 TRI, Cajas domésticas de recarga

Código: V25090.

> Tipo salida: 400 Vac - 16 A - 11 kW
> Corriente de entrada: 16 A
> Tipo conector: Cable Tipo 2
> Tipo red: Trifásica
> Modo recarga: 3
> Nº Tomas: 1

## Descripción

Diseñada para ser fácilmente instalada en aparcamientos privados, tanto interiores como exteriores, y distribuida a fabricantes de vehículos eléctricos. La gama eHome ha sido optimizada para ofrecer la mejor relación coste/características del mercado. Como resultado obtenemos un producto de alta calidad que puede cargar cómodamente todas las marcas de vehículo eléctrico del mercado en Modo 3 con un conector Tipo 1 o Tipo 2.

Gracias a su compatibilidad con el dispositivo **CirBEON-63**, que gestiona la potencia a suministrar al vehículo en función de la potencia disponible, el cargador **eHome** se considera ideal para el sector doméstico.

## Aplicación

Su aplicación se centra en el uso doméstico, ya que es fácil de instalar y tiene unas dimensiones reducidas.



# eHome T2C16 TRI

Caja básica de recarga

Código: V25090.

## Especificaciones

### Alimentación en corriente alterna

| | |
|---|---|
| Corriente de entrada | 16A |
| Frecuencia | 50 / 60 Hz |
| Tipo de red | 3F + N + PE |
| Tensión nominal | 400 V ~ (± 10 %) |

### Características Eléctricas

| | |
|---|---|
| Cable: Tipo de conector | Cable Tipo 2 |
| I máx. de salida (A) | 16 |
| Modo de carga | Modo 3 |
| Nº de tomas | 1 |
| Potencia máxima de salida (kW) | 11 |
| Tensión | 400 V ~ (± 10 %) |

### Características mecánicas

| | |
|---|---|
| Tamaño (mm) ancho x alto x fondo | 180 x 315 x 115 (mm) |
| Envolvente | Plástico ABS-PCV0 autoextinguible |
| Fijación | Mural, anclaje en pared por 3 puntos |
| Peso Neto (kg) | 0,22 |

### Características ambientales

| | |
|---|---|
| Grado de protección | IP 54 / IK10 |
| Humedad relativa (sin condensación) | 5% ... 95% |
| Temperatura de almacenamiento | -40 ... +60 °C |
| Temperatura de trabajo | -5 ... +45 °C |

### Interfaz de usuario

| | |
|---|---|
| LED | Indicador de carga |

### Normas

| | |
|---|---|
| Normas | IEC 61851-1, IEC 61851-22, IEC 62196-1, IEC 62196-2, Directiva 2014/35/UE, LVD; 2014/30/UE, EMC |

### Prestaciones

| | |
|---|---|
| Calentador climatizador | -30 ... +45 °C (Opcional) |

### Salida 1

| | |
|---|---|
| Corriente máxima | 16 A |
| Potencia máxima | 11 kW |



# eHome T2C16 TRI

Caja básica de recarga

Código: V25090.

| | |
|---|---|
| Rango tensión | 400 Vac |
| Tipo conector | Cable Tipo 2 |
| Tipo de red | Trifásica (CA) |

**eHome**
Cajas de recarga doméstica

| CÓDIGO | TIPO | Tipo salida | Tipo conector | Tipo red |
|---|---|---|---|---|
| V25030. | eHome T2C32 | 230 Vac- 32 A - 7,4 kW | Cable Tipo 2 | Monofásica |
| V25070. | eHome T2S32 | 230 Vac- 32 A - 7,4 kW | Base Tipo 2 | Monofásica |
| V25090. | eHome T2C16 TRI | 400 Vac - 16 A - 11 kW | Cable Tipo 2 | Trifásica |
| V25080. | eHome T2S16 TRI | 400 Vac - 16 A - 11 kW | Base Tipo 2 | Trifásica |

Indicación luminosa de fin de carga, Compatible con sensor CirBEON-63, Peso aprox.: 3 kg, Envolvente de plástico ABS-PVC0 autoextinguible - IP54 - IK10, Dimensiones 180x315x115 mm. Longitud de cable de 5 m y soporte para el cable incluido (según modelo).



Fecha creación: 24/11/2026 - CIRCUTOR, SAU se reserva el derecho de realizar cambios técnicos o modificar el contenido/imágenes de este documento sin previo aviso, para mejorar su fiabilidad, funcionalidad, diseño o por otros motivos.
No acepta responsabilidad alguna por los posibles errores, inexactitud o la posible falta de información en el mismo.



# eHome T2C16 TRI

Caja básica de recarga

Código: V25090.

## Dimensiones

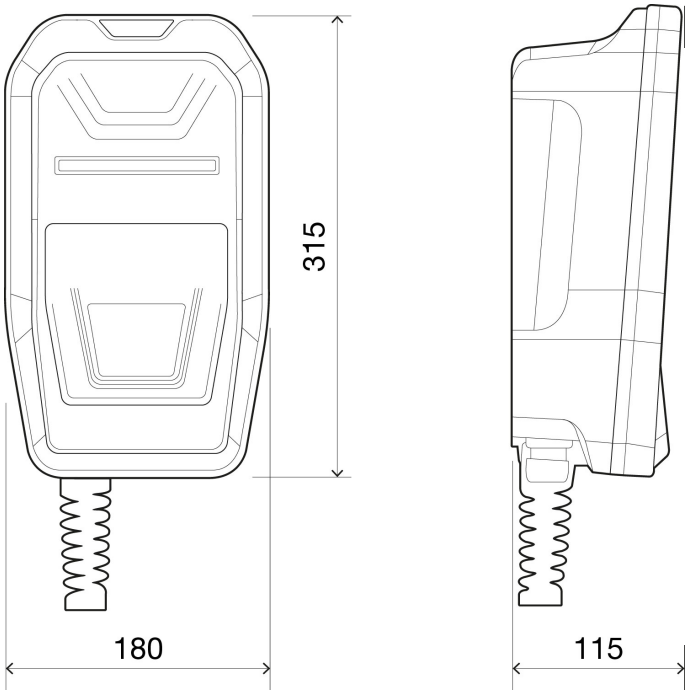


## Conexiones

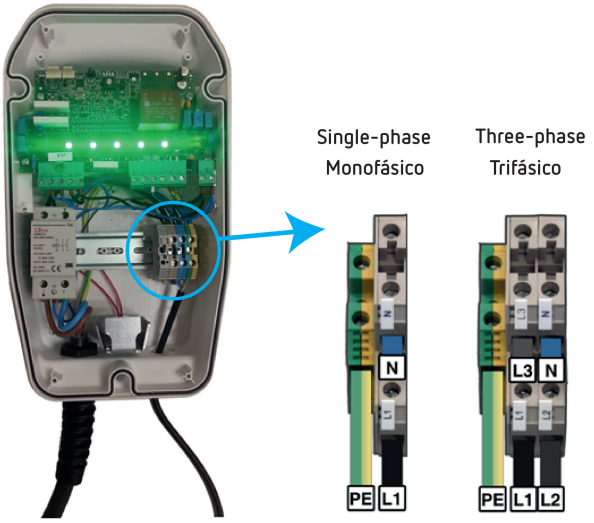




Fecha creación: 24/11/2026 - CIRCUTOR, SAU se reserva el derecho de realizar cambios técnicos o modificar el contenido/imágenes de este documento sin previo aviso, para mejorar su fiabilidad, funcionalidad, diseño o por otros motivos.
No acepta responsabilidad alguna por los posibles errores, inexactitud o la posible falta de información en el mismo.