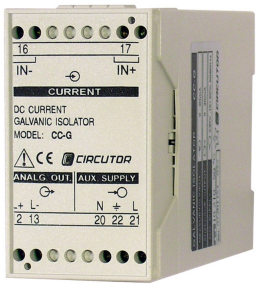

CC-G

CC-G, Convertidor de aislamiento galvánico

Código: M25610. **DESCATALOGADO**

> Tipo Salida: 1

> Salida analógica: 0...20mA

> Medida: 500 µA ... 10 Acc

Descripción

Los convertidores **CC-G** transforman una corriente continua en una señal de proceso y puede ser usado para separación galvánica, entre los circuitos de la entrada y los de la salida.

La salida analógica es directamente proporcional al valor de la señal de entrada.

Fecha creación: 08/09/2025 - CIRCUTOR, SAU se reserva el derecho de realizar cambios técnicos o modificar el contenido/imágenes de este documento sin previo aviso, para mejorar su fiabilidad, funcionalidad, diseño o por otros motivos.
No acepta responsabilidad alguna por los posibles errores, inexactitud o la posible falta de información en el mismo.

CC-G

Convertidor de corriente directa

Código: M25610.

Especificaciones

Alimentación en alterna (aislamiento)

Test de impulsos (kV)	4 kV (1,2/50µs)
Tensión de prueba (kV)	3 kV RMS 50 Hz 1min

Alimentación en alterna

Consumo	2,5 VA
Frecuencia	40...90 Hz
Tensión nominal	24/115/230/400 Vca (-15...+20 %)

Alimentación en contínua (aislamiento)

Test de impulsos (kV)	3 kV (1,2/50µs)
Tensión de prueba (kV)	2 kV RMS 50Hz 1 min

Características mecánicas

Tamaño (mm) ancho x alto x fondo	40 x 72 x 110 (mm)
Peso Neto (kg)	0,29

Circuito de medida de corriente

Corriente medida de fase	0...120 % In
Corriente máxima	15 A

Normas

Seguridad eléctrica, Altitud máx. (m)	2000

Entradas analógicas

Impedancia de carga en corriente	< 500 Ω
Rizado (valor eficaz, RMS)	< 0,5 %
Impedancia de carga en tensión	> 500 Ω
Tiempo de respuesta	< 100 ms (0...99 % Vn)

Salidas analógicas

Modo corriente: rango nominal	0...10, 20 mAac
Salida desplazada	0,2...2 V / 2...10 V / 4...20 mA

Fecha creación: 08/09/2025 - CIRCUTOR, SAU se reserva el derecho de realizar cambios técnicos o modificar el contenido/imágenes de este documento sin previo aviso, para mejorar su fiabilidad, funcionalidad, diseño o por otros motivos.
No acepta responsabilidad alguna por los posibles errores, inexactitud o la posible falta de información en el mismo.

CC-G

Convertidor de corriente directa

Código: M25610.
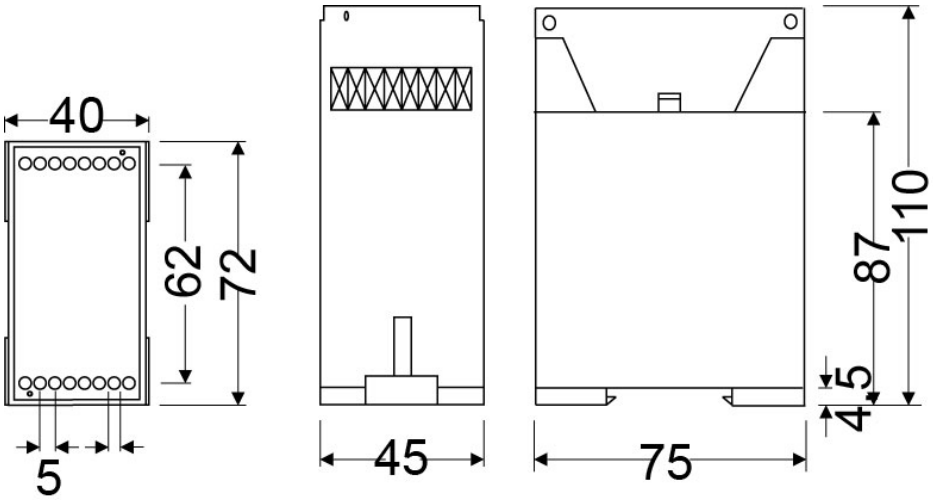
Dimensiones