

RAPTION 150 HC CCS1

RAPTION 150 HC CCS1, Estaciones de recarga rápida compactos

Código: V17611.

> Comunicaciones: Ethernet | 4G
> Tipo salida: 100-920 Vcc - 250 A - 150 kW
> Tipo conector: CCS Combo 1 (CC)
> Tipo red: Monofásica
> Nº Tomas: 1
> Protección diferencial: Tipo B

Descripción

Los cargadores **RAPTION 150** son los equipos más avanzados para la recarga de vehículos eléctricos. Ofrecen los tiempos de recarga más cortos del mercado, facilitando así los trayectos largos en vehículo eléctrico, a la vez que gracias a su diseño ofrecen al usuario un manejo cómodo e intuitivo.

Son ideales para ser ubicados en electrolineras o hubs de recarga. También se presentan como la solución ideal para flotas de vehículos con necesidad de estar en servicio el máximo de horas diarias posibles, como podrían ser las flotas urbanas de autobuses.

Aplicación

Los equipos **RAPTION** son ideales para la recarga en vía pública, centros comerciales, empresas de alquiler, flotas de vehículos, aparcamientos de empresa, etc.

Fecha creación: 24/11/2026 - CIRCUTOR, SAU se reserva el derecho de realizar cambios técnicos o modificar el contenido/imágenes de este documento sin previo aviso, para mejorar su fiabilidad, funcionalidad, diseño o por otros motivos.
No acepta responsabilidad alguna por los posibles errores, inexactitud o la posible falta de información en el mismo.



RAPTION 150 HC CCS1

Estación de recarga rápida exterior

Código: V17611.

Especificaciones

Alimentación en corriente alterna

Corriente de entrada	228 A
Factor de potencia	> 0,98
Frecuencia	50 / 60 Hz
Tipo de red	3F + N + PE
Tensión nominal	400 V ~ ± 10 %

Características Eléctricas

Protección contra sobretensiones (DSP)	Opcional: Sobretensiones transitorias de 4 polos (IEC 61643-11 Class II)
Protección de sobrecorriente	Interruptor magnetotérmico

Características mecánicas

Tamaño (mm) ancho x alto x fondo	470 x 2070 x 380 (mm)
Envolvente	Acero inoxidable

Características ambientales

Grado de protección	IP 54 / IK10
Humedad relativa (sin condensación)	5 ... 95 %
Temperatura de almacenamiento	-20 ... +60 °C
Temperatura de trabajo	-10...+50 °C

Características eléctricas

Eficiencia	95%

Normas

Certificaciones	CE / Combo-1
Normas	(DIN 70121; ISO15118); IEC 61851-1; IEC 61851-23

Comunicación de red

Tecnología / Interfaz	Ethernet 10/100 Base TX (TCP/IP)

Interfaz de usuario

RFID	ISO / IEC 14443A / B , MIFARE Classic, MIFARE DESFire, MIFARE DESFire EV1 , ISO 18092 / ECMA-340 (NFC) 13.56 MHz
LED	Indicador de carga e iluminación de cortesía
Tipo de pantalla	8" TFT pantalla táctil anti-vandálica

Prestaciones

Opcional	Calentador climatizador -30 ... +50 °C Protección antivandálica por bloqueo mecánico del conector

Fecha creación: 24/11/2026 - CIRCUTOR, SAU se reserva el derecho de realizar cambios técnicos o modificar el contenido/imágenes de este documento sin previo aviso, para mejorar su fiabilidad, funcionalidad, diseño o por otros motivos.
No acepta responsabilidad alguna por los posibles errores, inexactitud o la posible falta de información en el mismo.



RAPTION 150 HC CCS1

Estación de recarga rápida exterior

Código: V17611.

Sistema de pago contactless
Cables conexión con longitud 5,5 m

Protección

Relevador de seguridad tipo (clase)	Tipo B

Comunicación por radio

Tecnología / Tipo	4G / GPRS / GSM Modem

Salida 1

Corriente máxima	250 A
Potencia máxima	150 kW
Rango tensión	100 ... 920 Vdc
Tipo conector	CCS Combo 1 (CC)
Tipo de red	Monofásica (CC)

Salida 2

Corriente máxima	200 A
Potencia máxima	150 kW
Rango tensión	100...920 Vdc
Tipo conector	CCS Combo 1 (CC)
Tipo de red	Monofásica (CC)

RAPTION 150
Estaciones de recarga rápida

CÓDIGO	TIPO	Nº Tomas	Tipo Salida	Tipo conector	Tipo red
V17511.	RAPTION 150 CCS1	1	100-920 Vcc - 200 A - 150 kW	CCS Combo 1 (CC)	Monofásica
V1752F.	RAPTION 150 CCS1	2	100-920 Vcc - 200 A - 150 kW| 100-920 Vcc - 200 A - 150 kW	CCS Combo 1 (CC)| CCS Combo 1 (CC)	Monofásica
V1752D.	RAPTION 150 CCS1 CHA	2	100-920 Vcc - 200 A - 150 kW| 50-400 Vcc - 125 A - 50 kW	CCS Combo 1 (CC)| JEVS G105 - CHAdeMO (AA)	Monofásica
V17611.	RAPTION 150 HC CCS1	1	100-920 Vcc - 250 A - 150 kW	CCS Combo 1 (CC)	Monofásica
V1762F.	RAPTION 150 HC CCS1	2	100-920 Vcc - 250 A - 150 kW| 100-920 Vcc - 250 A - 150 kW	CCS Combo 1 (CC)| CCS Combo 1 (CC)	Monofásica
V1762D.	RAPTION 150 HC CCS1 CHA	2	100-920 Vcc - 250 A - 150 kW| 50-400 Vcc - 200 A - 80 kW	CCS Combo 1 (CC)| JEVS G105 - CHAdeMO (AA)	Monofásica

Pantalla táctil TFT a color de 8" antivandálica, Protección magnetotérmica y protección diferencial de 30 mA Tipo B independiente por toma, Medida de energía integrada MID, Lector RFID para identificación y activación recarga - ISO 14443 A/B, Botón paro de emergencia, Pantalla táctil TFT 8" antivandálica, Almacenamiento de datos, Comunicaciones Ethernet, Comunicaciones 4G, Protocolo comunicaciones OCPP 1.5/1.6, Peso Unidad de Potencia: 420 kg, Peso Dispensador: 115 kg, Envolvente de acero inoxidable IP54 - IK10, Dimensiones Unidad de Potencia: 800x1000x2100 mm, Dimensiones Dispensador: 380x470x1867 mm. Longitud de cable de 3 m (5 m opcional).

Fecha creación: 24/11/2026 - CIRCUTOR, SAU se reserva el derecho de realizar cambios técnicos o modificar el contenido/imágenes de este documento sin previo aviso, para mejorar su fiabilidad, funcionalidad, diseño o por otros motivos.
No acepta responsabilidad alguna por los posibles errores, inexactitud o la posible falta de información en el mismo.



RAPTION 150 HC CCS1

Estación de recarga rápida exterior

Código: V17611.

Dimensiones

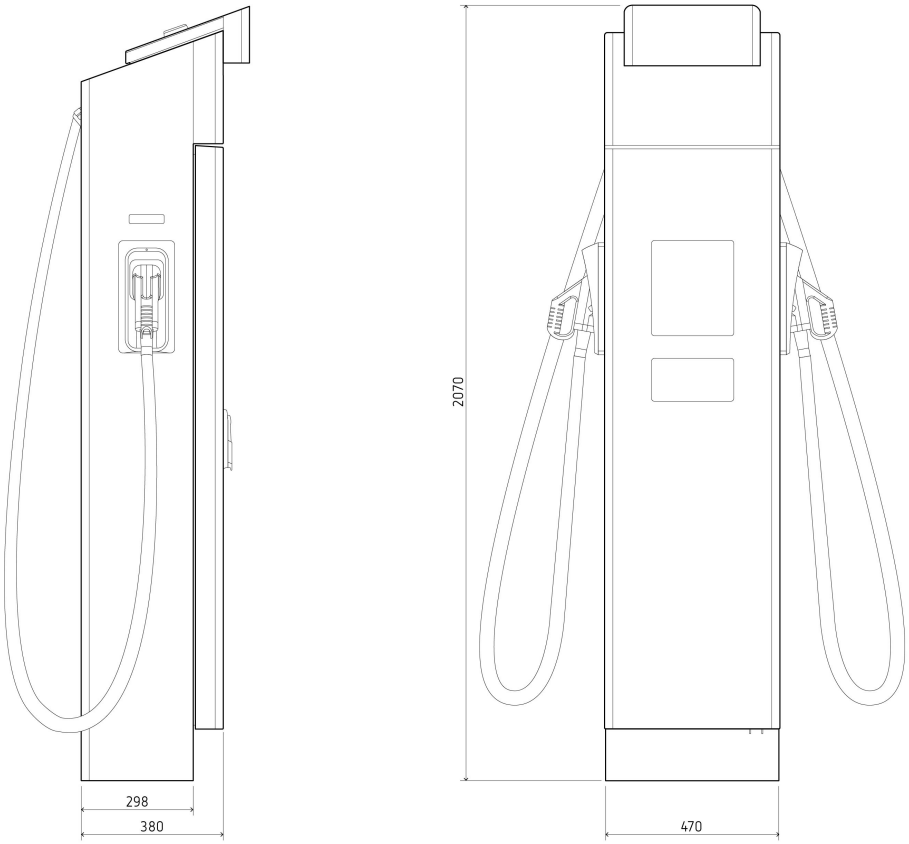

Fecha creación: 24/11/2026 - CIRCUTOR, SAU se reserva el derecho de realizar cambios técnicos o modificar el contenido/imágenes de este documento sin previo aviso, para mejorar su fiabilidad, funcionalidad, diseño o por otros motivos.
No acepta responsabilidad alguna por los posibles errores, inexactitud o la posible falta de información en el mismo.