

URBAN T22 Gen4

URBAN T22 Gen4, Postes de recarga exterior

Código: V106C3.

> Comunicaciones: Ethernet | Wi-Fi
> Tipo salida: 400 Vca - 32 A - 22 kW
> Corriente de entrada: 64 A
> Tipo conector: Base Tipo 2
> Tipo red: Trifásica
> Modo recarga: 3
> Nº Tomas: 2
> Protección diferencial: Tipo A + 6 mA CC

Descripción

Los postes **URBAN Gen4** están diseñados para ofrecer una solución de recarga robusta en entornos de acceso público, resistente a condiciones ambientales exigentes y a posibles actos vandálicos. Están disponibles en configuraciones con doble cable Tipo 2 o con tomas Tipo 2 y/o tomas Schuko en distintas combinaciones, lo que permite la recarga en Modo 1–2 y Modo 3 según la configuración seleccionada. Además, posibilitan la carga simultánea, con una toma activa por cada lado, en instalaciones monofásicas o trifásicas. Las tomas de conexión se sitúan a una altura accesible para personas con movilidad reducida, garantizando la usabilidad del punto de recarga. Además, incorporan protecciones eléctricas individuales por toma dentro de un chasis de aluminio, lo que simplifica la instalación y el mantenimiento y asegura la máxima seguridad.

La **URBAN Gen4** añade una pantalla de 7" y LEDs de estado; desde la propia pantalla se muestran códigos QR para autenticación y diagnóstico, reduciendo los tiempos de indisponibilidad y ofreciendo una experiencia multilingüe.

Asimismo, integran el protocolo OCPP para una conexión sencilla con plataformas de gestión, y son compatibles con nuestro sistema de gestión dinámica de potencia (DLM), que ajusta la carga sin superar la potencia contratada.

Aplicación

Los postes **URBAN Gen4** son especialmente adecuados para todo tipo de aparcamientos en intemperie. Sus aplicaciones se extienden desde plazas en vía pública, grandes superficies, aeropuertos, empresas de venta y alquiler de vehículos, aparcamientos privados, etc



URBAN T22 Gen4

Postes para recarga exterior

Código: V106C3.

Especificaciones

Alimentación en corriente alterna

Corriente de entrada	64 A
Frecuencia	50/60 Hz
Tipo de red	3F + N + PE
Tensión nominal	400 V ~ (± 10%)

Características Eléctricas

Modo de carga	Modo 3 (IEC 61851-1)
N° de tomas	2

Características mecánicas

Tamaño (mm) ancho x alto x fondo	446 x 1544 x 288 (mm)
Envolvente	Aluminio y ABS
Fijación	Fijación al suelo con 4 pernos
Peso Neto (kg)	42

Características ambientales

Grado de protección	IP 55 / IK10
Humedad relativa (sin condensación)	5 ... 95 %
Temperatura de almacenamiento	-40 ... +60 °C
Temperatura de trabajo	-5 ... +50 °C

Comunicación de red

Protocolo	OCPP 1.6J / 2.0.1 HW Ready
Tecnología / Interfaz	Ethernet 10/100 Base TX (TCP/IP)

Interfaz de usuario

RFID	ISO/IEC 14443 A/B, ISO 18092, NFC
LED	Indicador de carga en color RGB
Tipo de pantalla	Pantalla de 7"

Normas

Normas	IEC 61851-1, IEC 61851-21-1, IEC 62196-1, IEC 62196-2, Directiva 2014/35/UE, LVD; 2014/30/UE, EMC, EN 18031-1

Prestaciones

Medición de energía	Contador MID Clase B, EN 50470-3
Opcional	• 4G / GPRS Modem • Terminal de pago Cloud (Marca: Payter, Modelo: Apollo)

Fecha creación: 23/11/2026 - CIRCUTOR, SAU se reserva el derecho de realizar cambios técnicos o modificar el contenido/imágenes de este documento sin previo aviso, para mejorar su fiabilidad, funcionalidad, diseño o por otros motivos.
No acepta responsabilidad alguna por los posibles errores, inexactitud o la posible falta de información en el mismo.



URBAN T22 Gen4

Postes para recarga exterior

Código: V106C3.

- Protección diferencial Tipo A (30 mA) + 6mA CC con reconexión automática
- Protección diferencial Tipo B
- Protección diferencial Tipo B con reconexión automática
- Protector contra sobretensión transitoria IEC 61643-1 (Clase II)
- Kit de baja temperatura (-30 °C)

Protección

Elemento	MCB (40A) Curva de disparo "C" por toma. RCD Tipo A (30 mA) + 6mA CC por toma.

Salida 1

Corriente máxima	32 A
Potencia máxima	22 kW
Rango tensión	400 Vca
Tipo conector	Base Tipo 2
Tipo de red	Trifásica (CA)

Salida 2

Corriente máxima	32 A
Potencia máxima	22 kW
Rango tensión	400 Vca
Tipo conector	Base Tipo 2
Tipo de red	Trifásica (CA)

Comunicación inalámbrica

Banda	2,4 GHz
Tecnología / Tipo	Wi-Fi

URBAN-Gen4

Postes de recarga inteligentes

CÓDIGO	TIPO	Nº Tomas	Tipo salida	Tipo conector	Tipo red	Protección diferencial	Comunicaciones
V106C2.	URBAN M22 Gen4	2	230 Vca - 32 A - 7,4 kW	Base Tipo 2	Monofásica	Tipo A + 6 mA CC	Ethernet | Wi-Fi
V106CA.	URBAN M22-C2 Gen4	2	230 Vca - 32 A - 7,4 kW	Cable Tipo 2	Monofásica	Tipo A + 6 mA CC	Ethernet | Wi-Fi
V106C3.	URBAN T22 Gen4	2	400 Vca - 32 A - 22 kW	Base Tipo 2	Trifásica	Tipo A + 6 mA CC	Ethernet | Wi-Fi
V106C6.	URBAN T22-C2 Gen4	2	400 Vca - 32 A - 22 kW	Cable Tipo 2	Trifásica	Tipo A + 6 mA CC	Ethernet | Wi-Fi
V106C7.	URBAN T24-MIX Gen4	4 (2)	400 Vca - 32 A - 22 kW | 230Vca - 16 A - 3.7 kW	Base Tipo 2 | Schuko	Trifásica	Tipo A + 6 mA CC	Ethernet | Wi-Fi

Protección magnetotérmica y protección diferencial independiente por toma. Medida de energía integrada MID, Lector RFID para identificación y activación recarga. Almacenamiento de datos. Comunicaciones Ethernet y Wi-Fi, comunicaciones 4G (opcional), Protocolo comunicaciones OCPP 1.6J y 2.0.1 HW Ready, Peso aprox: 42 kg. Envolvente de aluminio IP55 - IK10 para los modelos Gen4 e, IP54 – IK10 para el resto de modelos. Dimensiones 450 x 1550 x 290 mm. Longitud de cable de 4 m (según modelo).

Fecha creación: 23/11/2026 - CIRCUTOR, SAU se reserva el derecho de realizar cambios técnicos o modificar el contenido/imágenes de este documento sin previo aviso, para mejorar su fiabilidad, funcionalidad, diseño o por otros motivos.
No acepta responsabilidad alguna por los posibles errores, inexactitud o la posible falta de información en el mismo.



URBAN T22 Gen4

Postes para recarga exterior

Código: V106C3.

Dimensiones

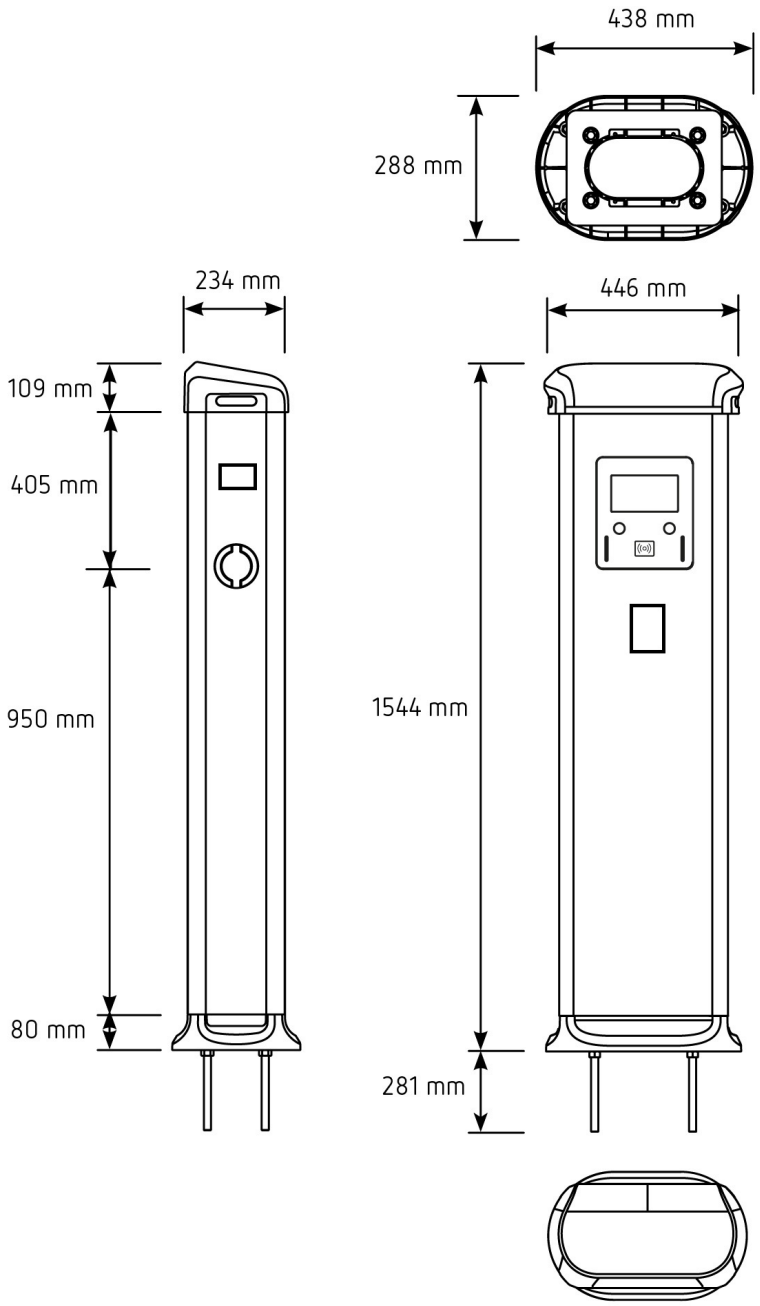

Fecha creación: 23/11/2026 - CIRCUTOR, SAU se reserva el derecho de realizar cambios técnicos o modificar el contenido/imágenes de este documento sin previo aviso, para mejorar su fiabilidad, funcionalidad, diseño o por otros motivos.
No acepta responsabilidad alguna por los posibles errores, inexactitud o la posible falta de información en el mismo.