

CHV-T 500/6,6

CHV-T 500/6,6, Condensador trifásico de Media Tensión

Código: R8K500000660E

> BIL (kV): 20/60
> Medida: Trifásico
> Frecuencia (Hz): 50
> Q (kvar): 500
> Un (V): 6600

Descripción

Capacitor de Media Tensión **CHV**, formado por diferentes elementos capacitivos básicos. Estas unidades básicas se conectan en grupos serie y paralelo con la finalidad de obtener la potencia a tensión necesaria.

Todos los elementos están protegidos por un fusible interno que en caso de defecto se desconectará, aislando únicamente la unidad básica dañada. La protección por fusibles internos nos aporta mayor seguridad del sistema y continuidad de servicio.

Aplicación

Los condensadores **CHV-T** son utilizados para la formación de baterías, tanto fijas como automáticas hasta 12 kV.

Su caja de acero inoxidable hace que el **CHV-T** sea versátil, tanto para uso interior como para uso exterior.

Fecha creación: 24/11/2026 - CIRCUTOR, SAU se reserva el derecho de realizar cambios técnicos o modificar el contenido/imágenes de este documento sin previo aviso, para mejorar su fiabilidad, funcionalidad, diseño o por otros motivos.
No acepta responsabilidad alguna por los posibles errores, inexactitud o la posible falta de información en el mismo.



CHV-T 500/6,6

Capacitor trifásico (uso exterior e interior)

Código: R8K500000660E

Especificaciones

Aisladores

Material	Porcelana
Nivel de aislamiento	20/60 kV
Nivel de contaminación	16 mm / kV

Características Eléctricas

Pérdidas (W)	≤ 0,15 W / kvar
Potencia	500 kvar
Resistencia de descarga	Ubicación: interior Tiempo de descarga: ≤ 10 minutos Tensión residual: ≤ 75 V
Sobretensión	1,1 Un 12 h en 24 horas 1,15 Un 30 min en 24 horas 1,2 Un 5 min en 24 horas 1,30 Un 1 min en 24 horas
Tensión	6600 V

Características mecánicas

Tamaño (mm) ancho x alto x fondo	350 x 1032 x 175 (mm)
Material	Dieléctrico: Film polipropileno rugoso Electrodo: Hoja de aluminio cortada con láser Aceite impregnante: SAS-40E ó M/DBT (libre de PCB)
Envolvente	Acero inoxidable pintada RAL 7035. Presenta 2 alas para fijar al bastidor y evitar esfuerzos mecánicos en los bornes de porcelana
Fijación	Horizontal o vertical
Peso Neto (kg)	57

Características ambientales

Instalación, lugar, posición	Interior / Exterior

Normas

Normas	IEC 60871-1, IEC 60871-6

CHV-T
Capacitores trifásicos de Media Tensión

CÓDIGO	TIPO	Q (kvar)	Un (V)	BIL (kV)	an x h x f	Peso (kg)
R8K0500003305	CHV-T 50/3,3	50	3300	20/60	350 x 422 x 160	18,8
R8K0750003305	CHV-T 75/3,3	75	3300	20/60	350 x 472 x 160	22,4
R8K100000330E	CHV-T 100/3,3	100	3300	20/60	350 x 472 x 160	22,8
R8K150000330E	CHV-T 150/3,3	150	3300	20/60	350 x 572 x 160	30
R8K200000330E	CHV-T 200/3,3	200	3300	20/60	350 x 632 x 160	34,4
R8K250000330E	CHV-T 250/3,3	250	3300	20/60	350 x 802 x 160	45,7
R8K300000330E	CHV-T 300/3,3	300	3300	20/60	350 x 802 x 160	46,7

Fecha creación: 24/11/2026 - CIRCUTOR, SAU se reserva el derecho de realizar cambios técnicos o modificar el contenido/imágenes de este documento sin previo aviso, para mejorar su fiabilidad, funcionalidad, diseño o por otros motivos.
No acepta responsabilidad alguna por los posibles errores, inexactitud o la posible falta de información en el mismo.



CHV-T 500/6,6

Capacitor trifásico (uso exterior e interior)

Código: R8K500000660E

CÓDIGO	TIPO	Q (kvar)	Un (V)	BIL (kV)	an x h x f	Peso (kg)
R8K333000330E	CHV-T 333/3,3	333	3300	20/60	350 x 862 x 175	55,6
R8K400000330E	CHV-T 400/3,3	400	3300	20/60	350 x 892 x 175	58,3
R8K0500006605	CHV-T 50/6,6	50	6600	20/60	350 x 422 x 160	19,2
R8K0750006605	CHV-T 75/6,6	75	6600	20/60	350 x 472 x 160	22,6
R8K1000006605	CHV-T 100/6,6	100	6600	20/60	350 x 472 x 160	23
R8K1500006605	CHV-T 150/6,6	150	6600	20/60	350 x 572 x 160	30,2
R8K200000660E	CHV-T 200/6,6	200	6600	20/60	350 x 632 x 160	38,3
R8K250000660E	CHV-T 250/6,6	250	6600	20/60	350 x 802 x 160	45,9
R8K300000660E	CHV-T 300/6,6	300	6600	20/60	350 x 802 x 160	46,9
R8K333000660E	CHV-T 333/6,6	333	6600	20/60	350 x 862 x 175	55,9
R8K400000660E	CHV-T 400/6,6	400	6600	20/60	350 x 892 x 175	58,6
R8K500000660E	CHV-T 500/6,6	500	6600	20/60	350 x 1032 x 175	69,7
R8K600000660E	CHV-T 600/6,6	600	6600	20/60	350 x 1182 x 175	81,2
R8K750000660E	CHV-T 750/6,6	750	6600	20/60	350 x 1252 x 200	97,6
R8L0500011005	CHV-T 50/11	50	11000	28/75	350 x 422 x 160	19,3
R8L0750011005	CHV-T 75/11	75	11000	28/75	350 x 472 x 160	22,7
R8L1000011005	CHV-T 100/11	100	11000	28/75	350 x 472 x 160	23
R8L1500011005	CHV-T 150/11	150	11000	28/75	350 x 572 x 160	30,1
R8L2000011005	CHV-T 200/11	200	11000	28/75	350 x 632 x 160	34,4
R8L2500011005	CHV-T 250/11	250	11000	28/75	350 x 802 x 160	45,7
R8L3000011005	CHV-T 300/11	300	11000	28/75	350 x 802 x 160	46,5
R8L3330011005	CHV-T 333/11	333	11000	28/75	350 x 862 x 175	53
R8L600001100E	CHV-T 600/11	600	11000	28/75	350 x 1182 x 175	80,7
R8L750001100E	CHV-T 750/11	750	11000	28/75	350 x 1252 x 200	92,1

Los códigos R8xxxxxxxxxxx5 no pueden llevar fusible interno.



CHV-T 500/6,6

Capacitor trifásico (uso exterior e interior)

Código: R8K500000660E

Dimensiones

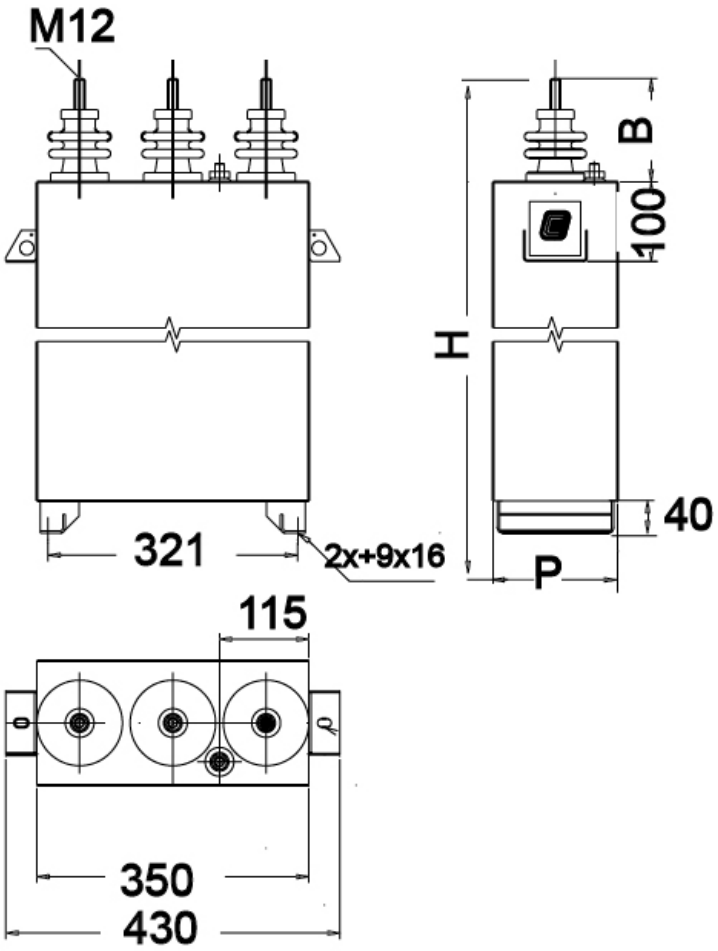

Fecha creación: 24/11/2026 - CIRCUTOR, SAU se reserva el derecho de realizar cambios técnicos o modificar el contenido/imágenes de este documento sin previo aviso, para mejorar su fiabilidad, funcionalidad, diseño o por otros motivos.
No acepta responsabilidad alguna por los posibles errores, inexactitud o la posible falta de información en el mismo.