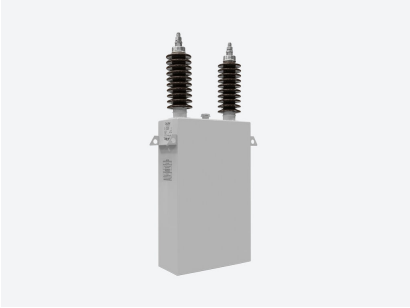

# CHV-M 250/3,81

CHV-M 250/3,81, Condensador monofásico de Media Tensión

Código: R8A250000381E

> BIL (kV): 20/60
> Medida: Monofásico
> Frecuencia (Hz): 50
> Q (kvar): 250
> Un (V): 3810

## Descripción

Capacitor de Media Tensión **CHV**, formado por diferentes elementos capacitivos básicos. Estas unidades básicas se conectan en grupos serie y paralelo con la finalidad de obtener la potencia a tensión necesaria.

Todos los elementos están protegidos por un fusible interno que en caso de defecto se desconectará, aislando únicamente la unidad básica dañada. La protección por fusibles internos nos aporta mayor seguridad del sistema y continuidad de servicio.

## Aplicación

Los condensadores **CHV-M** son utilizados para la formación de baterías de MT,
tanto fijas como automáticas.

Dependiendo de la potencia y tensión requeridas, variaremos el número de condensadores en paralelo y/o serie. Su caja de acero inoxidable hace que el condensador **CHV** sea versátil tanto para uso interior como exterior.

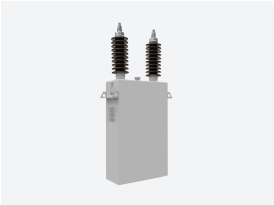

# CHV-M 250/3,81

Capacitor monofásico (uso exterior e interior)

Código: R8A250000381E

## Especificaciones

### Aisladores

| | |
|---|---|
| Material | Porcelana |
| Nivel de aislamiento | 20/60 kV |
| Nivel de contaminación | 16 mm / kV |

### Características Eléctricas

| | |
|---|---|
| Pérdidas (W) | ≤ 0,15 W / kvar |
| Potencia | 250 kvar |
| Resistencia de descarga | Ubicación: interior Tiempo de descarga: ≤ 10 minutos Tensión residual: ≤ 75 V |
| Sobretensión | 1,1 Un 12 h en 24 horas 1,15 Un 30 min en 24 horas 1,2 Un 5 min en 24 horas 1,30 Un 1 min en 24 horas |
| Tensión | 3810 V |

### Características mecánicas

| | |
|---|---|
| Tamaño (mm) ancho x alto x fondo | 350 x 867 x 160 (mm) |
| Material | Dieléctrico: Film polipropileno rugoso Electrodo: Hoja de aluminio cortada con láser Aceite impregnante: SAS-40E ó M/DBT (libre de PCB) |
| Envolvente | Acero inoxidable pintada RAL 7035. Presenta 2 alas para fijar al bastidor y evitar esfuerzos mecánicos en los bornes de porcelana |
| Fijación | Horizontal o vertical |
| Peso Neto (kg) | 44,8 |

### Características ambientales

| | |
|---|---|
| Instalación, lugar, posición | Interior / Exterior |

### Normas

| | |
|---|---|
| Normas | IEC 60871-1, IEC 60871-6 |

**CHV-M**
Capacitores monofásicos de Media Tensión

| CÓDIGO | TIPO | Q (kvar) | Un (V) | BIL (kV) | an x h x f | Peso (kg) |
|---|---|---|---|---|---|---|
| R8A0500003815 | CHV-M 50/3,81 | 50 | 3810 | 20/60 | 350 x 487 x 160 | 18,2 |
| R8A075000381E | CHV-M 75/3,81 | 75 | 3810 | 20/60 | 350 x 487 x 160 | 18,5 |
| R8A100000381E | CHV-M 100/3,81 | 100 | 3810 | 20/60 | 350 x 537 x 160 | 21,9 |
| R8A150000381E | CHV-M 150/3,81 | 150 | 3810 | 20/60 | 350 x 637 x 160 | 29,1 |
| R8A167000381E | CHV-M 167/3,81 | 167 | 3810 | 20/60 | 350 x 637 x 160 | 29,3 |
| R8A200000381E | CHV-M 200/3,81 | 200 | 3810 | 20/60 | 350 x 697 x 160 | 33,5 |
| R8A250000381E | CHV-M 250/3,81 | 250 | 3810 | 20/60 | 350 x 867 x 160 | 44,8 |


Fecha creación: 23/11/2026 - CIRCUTOR, SAU se reserva el derecho de realizar cambios técnicos o modificar el contenido/imágenes de este documento sin previo aviso, para mejorar su fiabilidad, funcionalidad, diseño o por otros motivos.
No acepta responsabilidad alguna por los posibles errores, inexactitud o la posible falta de información en el mismo.

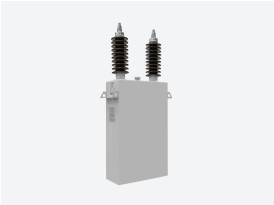

# CHV-M 250/3,81

Capacitor monofásico (uso exterior e interior)

Código: R8A250000381E

| CÓDIGO | TIPO | Q (kvar) | Un (V) | BIL (kV) | an x h x f | Peso (kg) |
|---|---|---|---|---|---|---|
| R8A300000381E | CHV-M 300/3,81 | 300 | 3810 | 20/60 | 350 x 867 x 160 | 45,8 |
| R8A333000381E | CHV-M 333/3,81 | 333 | 3810 | 20/60 | 350 x 957 x 160 | 52,3 |
| R8A500000381E | CHV-M 500/3,81 | 500 | 3810 | 20/60 | 350 x 1097 x 175 | 68,3 |
| R8B0500006355 | CHV-M 50/6,35 | 50 | 3810 | 20/60 | 350 x 487 x 160 | 17,9 |
| R8B0750006355 | CHV-M 75/6,35 | 75 | 3810 | 20/60 | 350 x 537 x 160 | 21,8 |
| R8B1000006355 | CHV-M 100/6,35 | 100 | 6350 | 28/75 | 350 x 537 x 160 | 21,8 |
| R8B150000635E | CHV-M 150/6,35 | 150 | 6350 | 28/75 | 350 x 637 x 160 | 28,6 |
| R8B167000635E | CHV-M 167/6,35 | 167 | 6350 | 28/75 | 350 x 637 x 160 | 29,1 |
| R8B250000635E | CHV-M 250/6,35 | 250 | 6350 | 28/75 | 350 x 757 x 160 | 37,8 |
| R8B300000635E | CHV-M 300/6,35 | 300 | 6350 | 28/75 | 350 x 867 x 160 | 45,3 |
| R8B333000635E | CHV-M 333/6,35 | 333 | 6350 | 28/75 | 350 x 857 x 175 | 49,4 |
| R8B400000635E | CHV-M 400/6,35 | 400 | 6350 | 28/75 | 350 x 927 x 175 | 54,5 |
| R8B500000635E | CHV-M 500/6,35 | 500 | 6350 | 28/75 | 350 x 1067 x 175 | 65,6 |
| R8B600000635E | CHV-M 600/6,35 | 600 | 6350 | 28/75 | 350 x 1247 x 175 | 79,2 |
| R8B750000635E | CHV-M 750/6,35 | 750 | 6350 | 28/75 | 350 x 1217 x 200 | 90,4 |
| R8C0500009535 | CHV-M 50/9,53 | 50 | 9530 | 38/95 | 350 x 530 x 160 | 19,5 |
| R8C0750009535 | CHV-M 75/9,53 | 75 | 9530 | 38/95 | 350 x 530 x 160 | 20,2 |
| R8C1000009535 | CHV-M 100/9,53 | 100 | 9530 | 38/95 | 350 x 580 x 160 | 23,6 |
| R8C1500009535 | CHV-M 150/9,53 | 150 | 9530 | 38/95 | 350 x 680 x 160 | 31 |
| R8C2500009535 | CHV-M 250/9,53 | 250 | 9530 | 38/95 | 350 x 910 x 160 | 46,9 |
| R8C300000953E | CHV-M 300/9,53 | 300 | 9530 | 38/95 | 350 x 910 x 160 | 48 |
| R8C333000953E | CHV-M 333/9,53 | 333 | 9530 | 38/95 | 350 x 1000 x 160 | 54,7 |
| R8C400000953E | CHV-M 400/9,53 | 400 | 9530 | 38/95 | 350 x 1000 x 175 | 59,7 |
| R8C500000953E | CHV-M 500/9,53 | 500 | 9530 | 38/95 | 350 x 1140 x 175 | 71 |
| R8C600000953E | CHV-M 600/9,53 | 600 | 9530 | 38/95 | 350 x 1290 x 175 | 83,1 |
| R8C750000953E | CHV-M 750/9,53 | 750 | 9530 | 38/95 | 350 x 1257 x 200 | 90,4 |
| R8D0500012705 | CHV-M 50/12,7 | 50 | 12700 | 50/125 | 350 x 615 x 160 | 19,7 |
| R8D0750012705 | CHV-M 75/12,7 | 75 | 12700 | 50/125 | 350 x 665 x 160 | 23,4 |
| R8D1000012705 | CHV-M 100/12,7 | 100 | 12700 | 50/125 | 350 x 715 x 160 | 26,8 |
| R8D1500012705 | CHV-M 150/12,7 | 150 | 12700 | 50/125 | 350 x 765 x 160 | 31,2 |
| R8D1670012705 | CHV-M 167/12,7 | 167 | 12700 | 50/125 | 350 x 825 x 160 | 35,1 |
| R8D2500012705 | CHV-M 250/12,7 | 250 | 12700 | 50/125 | 350 x 995 x 160 | 47 |
| R8D3000012705 | CHV-M 300/12,7 | 300 | 12700 | 50/125 | 350 x 995 x 160 | 48,1 |
| R8D3330012705 | CHV-M 333/12,7 | 333 | 12700 | 50/125 | 350 x 1055 x 175 | 56,9 |
| R8D4000012705 | CHV-M 400/12,7 | 400 | 12700 | 50/125 | 350 x 1085 x 175 | 59,6 |
| R8D600001270E | CHV-M 600/12,7 | 600 | 12700 | 50/125 | 350 x 1375 x 175 | 83 |
| R8D750001270E | CHV-M 750/12,7 | 750 | 12700 | 50/125 | 350 x 1405 x 200 | 98,8 |
| R8E0500019055 | CHV-M 50/19,05 | 50 | 19050 | 70/170 | 350 x 644 x 160 | 23,3 |
| R8E0750019055 | CHV-M 75/19,05 | 75 | 19050 | 70/170 | 350 x 644 x 160 | 23,6 |



Fecha creación: 23/11/2026 - CIRCUTOR, SAU se reserva el derecho de realizar cambios técnicos o modificar el contenido/imágenes de este documento sin previo aviso, para mejorar su fiabilidad, funcionalidad, diseño o por otros motivos.
No acepta responsabilidad alguna por los posibles errores, inexactitud o la posible falta de información en el mismo.

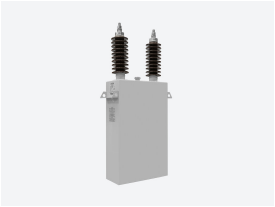

# CHV-M 250/3,81

Capacitor monofásico (uso exterior e interior)

Código: R8A250000381E

| CÓDIGO | TIPO | Q (kvar) | Un (V) | BIL (kV) | an x h x f | Peso (kg) |
|---|---|---|---|---|---|---|
| R8E1500019055 | CHV-M 150/19,05 | 150 | 19050 | 70/170 | 350 x 804 x 160 | 35 |
| R8E1670019055 | CHV-M 167/19,05 | 167 | 19050 | 70/170 | 350 x 804 x 160 | 35,3 |
| R8E2000019055 | CHV-M 200/19,05 | 200 | 19050 | 70/170 | 350 x 864 x 160 | 39,4 |
| R8E2500019055 | CHV-M 250/19,05 | 250 | 19050 | 70/170 | 350 x 964 x 175 | 50,8 |
| R8E3000019055 | CHV-M 300/19,05 | 300 | 19050 | 70/170 | 350 x 1034 x 175 | 56,5 |
| R8E3330019055 | CHV-M 333/19,05 | 333 | 19050 | 70/170 | 350 x 1034 x 175 | 57,1 |
| R8E4000019055 | CHV-M 400/19,05 | 400 | 19050 | 70/170 | 350 x 1134 x 175 | 64,4 |
| R8E5000019055 | CHV-M 500/19,05 | 500 | 19050 | 70/170 | 350 x 1244 x 175 | 73,7 |
| R8E6000019055 | CHV-M 600/19,05 | 600 | 19050 | 70/170 | 350 x 1264 x 200 | 84,1 |
| R8E7500019055 | CHV-M 750/19,05 | 750 | 19050 | 70/170 | 350 x 1454 x 200 | 104,2 |

Los códigos R8xxxxxxxxxxx5 no pueden llevar fusible interno.



Fecha creación: 23/11/2026 - CIRCUTOR, SAU se reserva el derecho de realizar cambios técnicos o modificar el contenido/imágenes de este documento sin previo aviso, para mejorar su fiabilidad, funcionalidad, diseño o por otros motivos.
No acepta responsabilidad alguna por los posibles errores, inexactitud o la posible falta de información en el mismo.

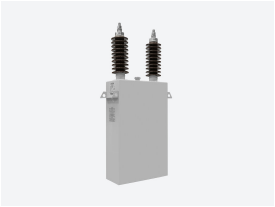

# CHV-M 250/3,81

Capacitor monofásico (uso exterior e interior)

Código: R8A250000381E

## Dimensiones

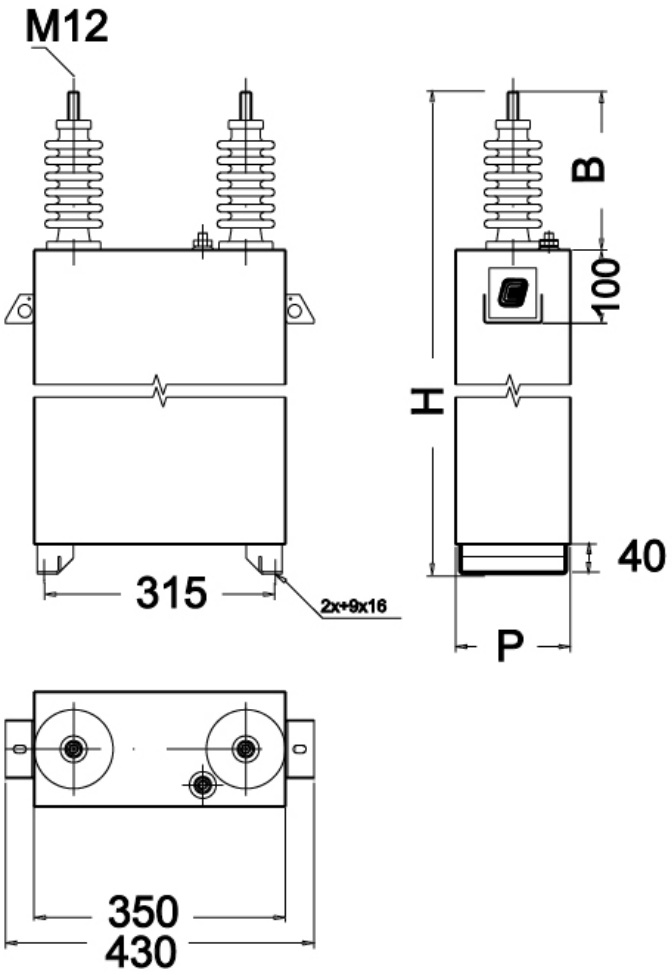




Fecha creación: 23/11/2026 - CIRCUTOR, SAU se reserva el derecho de realizar cambios técnicos o modificar el contenido/imágenes de este documento sin previo aviso, para mejorar su fiabilidad, funcionalidad, diseño o por otros motivos.
No acepta responsabilidad alguna por los posibles errores, inexactitud o la posible falta de información en el mismo.