computer Max 6f_12Vdc

computer Max 6f_12Vdc, Reguladores automáticos de energía reactiva para maniobra estática

Código: R10853. **DESCATALOGADO**

> Relé de alarma: No
> Rango medida (V): 400
> Alimentación Vca: 400 Vca
> Nº Pasos: 6
> Corriente de entrada: ... / 5A
> Unidad maniobra: EMB-2PH

Descripción

La serie de reguladores **computer Max-f** está dentro de la gama de reguladores rápidos con un tiempo de respuesta desde 40 ms indicada para necesidades de compensación en tiempo real.

Características principales:

- Tiempo de respuesta ajustable (> 40 ms)
- Visualiza por display: cos φ, tensión, corriente, THD/ y registra máximos alcanzados de tensión y corriente
- Incorpora la función "selección de fase" que permite al usuario seleccionar la fase en la cual está instalado el transformador de corriente.
- Permite ver por display el comportamiento del cos φ, / y THD/, ante la conexión y desconexión manual de los condensadores.
- Indicación por display o mediante salida de las siguientes alarmas: Falta de compensación, Sobrecompensación, Sobretensión, Sobrecorriente, Transformador desconectado, Corriente por debajo del límite.

Aplicación

El computer Max-f ha sido diseñado para compensar instalaciones que por su tipología de cargas necesitan ser compensadas en tiempo real, tales como, soldaduras, grúas, ascensores y aparatos elevadores, fundiciones, hospitales, industria del automóvil o cualquier otra que por su tipología, requiera realizar una compensación de reactiva en tiempo real.

Fecha creación: 05/09/2025 - CIRCUTOR, SAU se reserva el derecho de realizar cambios técnicos o modificar el contenido/imágenes de este documento sin previo aviso, para mejorar su fiabilidad, funcionalidad, diseño o por otros motivos.
No acepta responsabilidad alguna por los posibles errores, inexactitud o la posible falta de información en el mismo.

computer Max 6f_12Vdc

Regulador rápido de energía reactiva (Baterías estáticas)

Código: R10853.

Especificaciones

Alimentación en alterna

Consumo	6,5 VA
Frecuencia	45 ... 65 Hz
Tensión nominal	400 V ~ (+15, -10 %)

Características mecánicas

Tamaño (mm) ancho x alto x fondo	144 x 144 x 62 (mm)
Peso Neto (kg)	0,44

Características ambientales

Humedad relativa (sin condensación)	Máx. 95 %

Normas

Certificaciones	UL
Seguridad eléctrica, Altitud máx. (m)	2000

Salidas digitales de relé

Cantidad	6

Salidas digitales de transistor

Tensión máxima	12 ± 2 Vcc

Precisión de medidas

Ángulo de fase φ	2 % ± 1 dígito

Fecha creación: 05/09/2025 - CIRCUTOR, SAU se reserva el derecho de realizar cambios técnicos o modificar el contenido/imágenes de este documento sin previo aviso, para mejorar su fiabilidad, funcionalidad, diseño o por otros motivos.
No acepta responsabilidad alguna por los posibles errores, inexactitud o la posible falta de información en el mismo.

computer Max 6f_12Vdc

Regulador rápido de energía reactiva (Baterías estáticas)

Código: R10853.
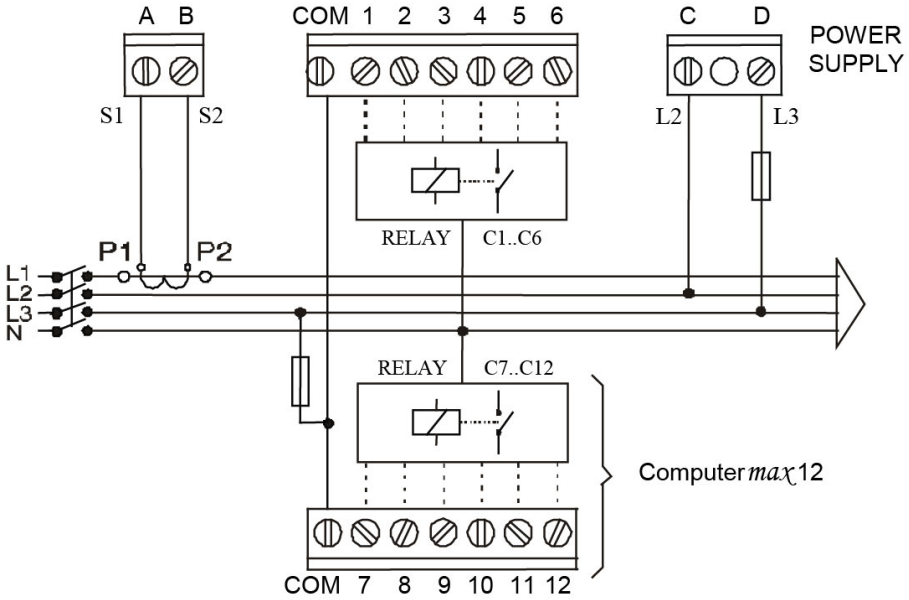
Conexiones