

VTN

VTN, Vigilante de tensión tierra - neutro,

Código: Q32200.

Especificaciones

Alimentación en corriente continua

Categoría de la instalación	CAT IV 300 V
Consumo	0.3 W
Tensión nominal	24 V

Características mecánicas

Tamaño (mm) ancho x alto x fondo	51 x 125 x 130 (mm)
Envolvente	Plástico V0 autoextinguible
Peso Neto (kg)	0,28

Características ambientales

Grado de protección	IP 2XB
Humedad relativa (sin condensación)	5 ... 95 %
Temperatura de almacenamiento	-25 ... +75 °C
Temperatura de trabajo	-25 ... +70 °C

Circuito de medición de tensión

Categoría de la instalación	CAT IV 300V
Impedancia de entrada	> 10 MΩ
Rango de medición de frecuencia	45 ... 65 Hz
Rango de medición de tensión	45 ... 65 Hz
Consumo máximo en entrada de tensión	2.25 mV ... 150 V
Tensión mínima de medición (Vstart)	2 V ~

Normas

Seguridad eléctrica, Altitud Máx (m)	2000
Normas	UNE-EN 61010-1, UNE-EN 61010-2-30, UNE-EN 60255-26

Interfaz de usuario

LED	3 LED de indicación

Precisión de medición

Medición de corriente de fase	± 10 %
Medición de tensión de fase	± 10 %

Comunicación serial

Protocolo	DLMS
Tecnología / Tipo	RS-485



VTN

Código: Q32200.

Accesor-Q4
Accesorios Supervisión Avanzada

CÓDIGO	TIPO	Descripción
Q32200.	VTN	Vigilante de tensión tierra - neutro
Q32103.	EXT-NEUTRO	

Fecha creación: 24/11/2026 - CIRCUTOR, SAU se reserva el derecho de realizar cambios técnicos o modificar el contenido/imágenes de este documento sin previo aviso, para mejorar su fiabilidad, funcionalidad, diseño o por otros motivos.
No acepta responsabilidad alguna por los posibles errores, inexactitud o la posible falta de información en el mismo.



VTN

Código: Q32200.

Dimensiones

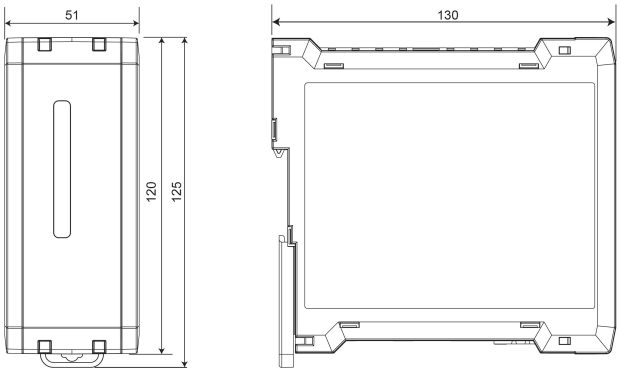

Conexiones

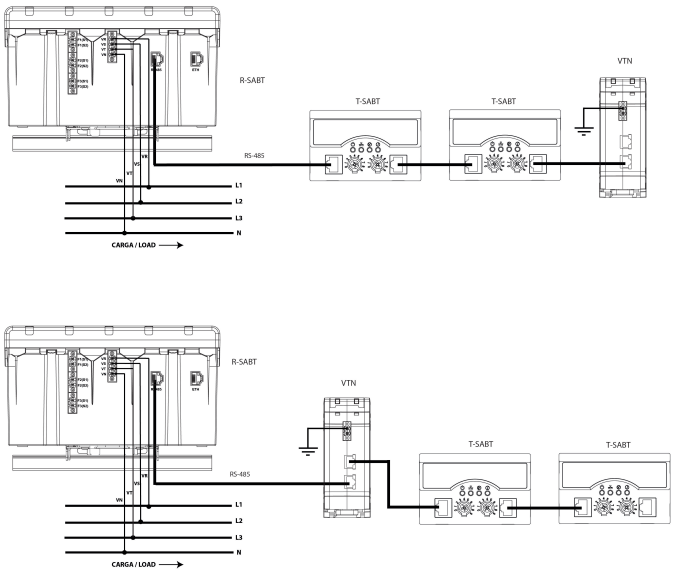

Fecha creación: 24/11/2026 - CIRCUTOR, SAU se reserva el derecho de realizar cambios técnicos o modificar el contenido/imágenes de este documento sin previo aviso, para mejorar su fiabilidad, funcionalidad, diseño o por otros motivos.
No acepta responsabilidad alguna por los posibles errores, inexactitud o la posible falta de información en el mismo.