TRMC-X3 300/5-Ext

TRMC-X3 300/5-Ext, Transformador de corriente para Contador de facturación

Código: Q301T3010E000

> Sección útil (mm): 38
> Cable (m): 7
> Clase 0,5S Potencia (VA): 2,5
> Rango medida (A): 300/5

Especificaciones

Alimentación en alterna	
Frecuencia	50 / 60 Hz
Características eléctricas	
Factor de seguridad (FS)	5
Tensión de aislamiento, circuito	3 kV
Características mecánicas	
Tamaño (mm) ancho x alto x fondo	245 x 80 x 98.5 (mm)
Peso Neto (kg)	2,9
Características ambientales	
Humedad relativa (sin condensación)	5 ... 95 %
Características técnicas específicas de los sensores de corriente	
Tensión de trabajo	0,72 kV~ máx.
Normas	
Certificaciones	UL 94
Seguridad eléctrica, Altitud máx. (m)	1000

TRMCx3
Transformador trifásico de corriente para contador de facturación con verificación en origen

CÓDIGO	TIPO
Q301T1010E000	TRMC-X3 100/5 Ext
Q301T2010E000	TRMC-X3 200/5 Ext
Q301T3010E000	TRMC-X3 300/5-Ext
Q301T4010E000	TRMC-X3 400/5 Ext

Fecha creación: 22/10/2025 - CIRCUTOR, SAU se reserva el derecho de realizar cambios técnicos o modificar el contenido/imágenes de este documento sin previo aviso, para mejorar su fiabilidad, funcionalidad, diseño o por otros motivos.
No acepta responsabilidad alguna por los posibles errores, inexactitud o la posible falta de información en el mismo.

TRMC-X3 300/5-Ext

Código: Q301T3010E000

Dimensiones

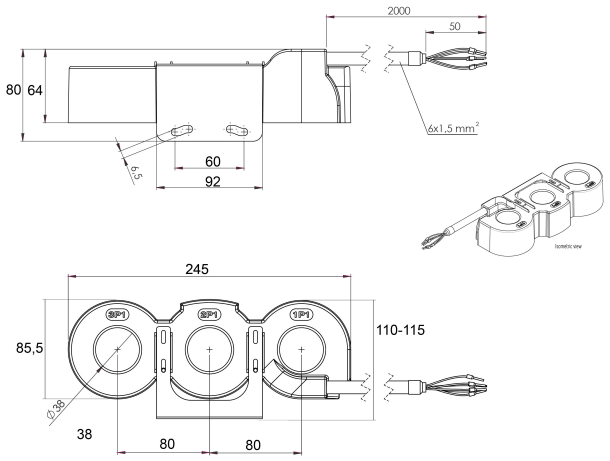
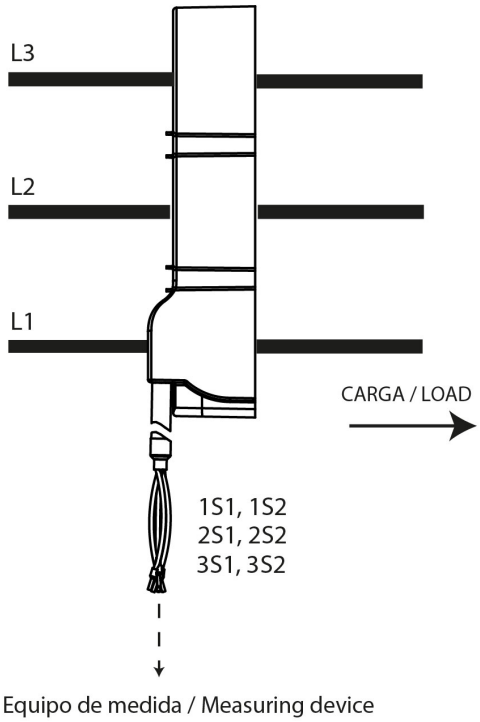
Conexiones