

CEM-D210

CEM-D210, Contador de energía trifásico directo

Código: Q22601.

> Módulos: 4
> Certificación: IEC
> Salida transistor: 1
> Sistema: Trifásico
> Medida: Directa
> Rango medida (V): 3x127(230)...3x230(400)V
> Rango medida (A): (5) 100A

Descripción

Contador trifásico de energía eléctrica con medida directa hasta 100 A (según modelo) con bornes precintables y posibilidad de comunicar mediante protocolo Modbus RS-485 y M-BUS (según modelo).

Otras características son:

- Certificación MID módulo B+D (según modelo).
- Clase 1 en energía activa (Clase B según MID), Clase 2 en energía reactiva.
- Conforme a las normas EN 50470 (normativa europea MID) o IEC 62052-11 (normativa internacional) según tipos.
- Tamaño reducido (4 módulos de carril DIN).
- Contador de energía parcial reseteable.
- 1 salida de impulsos programable (según modelo).
- 1 entrada digital para control de tarifa y conteo de impulsos (según modelo).
- Calendario para tarificación horaria.
- Comunicaciones Modbus RS-485 y M-BUS (según modelo).
- Visualización de parámetros eléctricos básicos (V, A, kW, kWh, PF, etc.).

Aplicación

- Contador para subcontaje energético.
- Aplicaciones donde se requiera realizar la verificación y facturación de energía mediante contadores certificados MID.
- Contador utilizado para verificar la energía imputada por la distribuidora eléctrica.
- Reporte del consumo energético y conectividad con SCADA.
- Control energético y de costes en procesos industriales.



CEM-D210

Contador trifásico de energía eléctrica con medida directa hasta 100A

Código: Q22601.

Especificaciones

Alimentación en corriente alterna

Categoría de la instalación	CAT III 300 V
Consumo	< 0.5 W, < 2 VA
Frecuencia	50 ... 60 Hz
Tensión nominal	3 x 127/220 ... 3 x 230/400 V ~ ± 20 %

Características mecánicas

Tamaño (mm) ancho x alto x fondo	71.5 x 90 x 74 (mm)
Envolvente	PC+ABS
Fijación	carril DIN (IEC 60715)
Peso Neto (kg)	0,38

Características ambientales

Grado de protección	IP 51 (instalado) IP 40 (zona bornes)
Humedad relativa (sin condensación)	5 ... 95 %
Temperatura de almacenamiento	-40 .. +85 °C
Temperatura de trabajo	-40 ... +70 °C

Circuito de medición de corriente

Consumo	< 1 VA
Corriente de referencia (Iref)	5 A
Corriente mínima (Imin)	0.250 A
Corriente de transición	0.500 A

Circuito de medición de tensión

Tensión nominal	3 x 127/220 ... 3 x 230/400 V ~ ± 20 %

Interfaz de usuario

LED	2 LED: kWh: 4000 imp/kWh, kvarh: 4000 imp/kvarh
Teclado	2 teclas
Tipo de pantalla	LCD
Máximo valor	4294967 kWh

Normas

Normas	IEC-62053-21; IEC 62053-23; IEC 62053-52; IEC 62052-11; UNE-EN 50470-3; MID (EU Directive 2014/32/EU on Measuring Instruments Annex II, Module B

Salidas digitales de transistor



CEM-D210

Contador trifásico de energía eléctrica con medida directa hasta 100A

Código: Q22601.

Tipo	Optoacoplador
Duración pulso (Ton/Toff)	Ton: 200 ms / Toff:113.02 ms
Corriente máxima	≤ 27 mA
Tensión máxima	≤ 27 V

Precisión de medición

Medición de energía reactiva (kvarh)	Clase 2 (IEC 62053-23)
Medición de energía activa (kWh)	Clase 1 (IEC 62053-21)

CEM-D200
Contador trifásico de energía eléctrica con medida directa hasta 100A

CÓDIGO	TIPO	Rango medida (V)	Rango medida (A)	Salida transistor	Certificación	Módulos	Entradas digitales	Comunicaciones	Protocolo
Q22601.	CEM-D210	3x127(230)...3x230(400)V	(5) 100A	1	IEC	4			
Q22602.	CEM-D210-MID	3x127(230)...3x230(400)V	(5) 100A	1	MID	4			
Q22611.	CEM-D211	3x127(230)...3x230(400)V	(5) 100A		IEC	4	2	RS-485	Modbus RTU
Q22612.	CEM-D211-MID	3x127(230)...3x230(400)V	(5) 100A		MID	4	2	RS-485	Modbus RTU
Q22621.	CEM-D212	3x127(230)...3x230(400)V	(5) 100A		IEC	4	2		M-BUS
Q22622.	CEM-D212-MID	3x127(230)...3x230(400)V	(5) 100A		MID	4	2		M-BUS



CEM-D210

Contador trifásico de energía eléctrica con medida directa hasta 100A

Código: Q22601.

Dimensiones

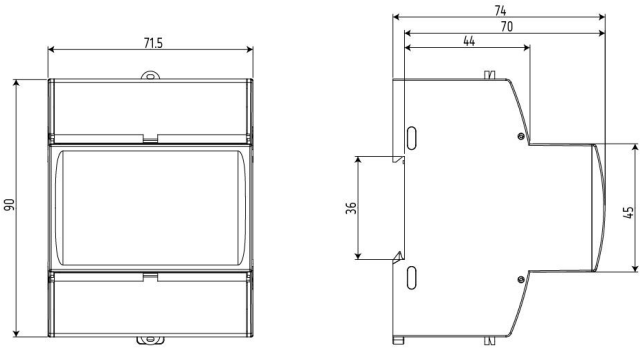

Conexiones



