

IO8

IO8, Equipos de Registro de calidad de suministro eléctrico

Código: Q20902. **CONSULTAR DISPONIBILIDAD**

> Protocolo: Modbus TCP/IP | ZMODEM | FTP | webserver (HTTP)

> Memoria: 4 GB

> Memoria : Si

> Servidor web: Si

> Comunicaciones: RS-232 | RS-485 | Ethernet

> Salida Transistor: 8

> Entradas digitales: 8

Descripción

QNA 500 es un analizador de calidad de suministro modular diseñado para medir y registrar los principales parámetros eléctricos y las perturbaciones transitorias. La medida se realiza en verdadero valor eficaz, mediante 5 entradas de tensión CA, 4 entradas de corriente CA (a través de transformadores de corriente .../5 A) y una entrada de corriente de fugas.

Aplicación

QNA 500 está diseñado para supervisar la instalación eléctrica y los problemas relativos a la calidad de suministro eléctrico, con el objetivo de controlar los procesos productivos y gestionar las incidencias. Su fácil integración en aplicaciones **SCADA** o la interactuación con PLC de mercado, le permite formar parte de sistemas más globales de adquisición de datos y reportar a los usuarios la información que requieren en cada momento. Su modularidad y la adición de módulos **M-IO8** permiten al usuario realizar también controles de consumos energéticos, estados de interruptores o cargas, envío de alarmas e incluso la conexión/desconexión de cargas en función de condiciones configurables.
Junto al software de **CIRCUTOR PowerVision Plus**, el usuario puede configurar informes personalizados para evaluar el correcto funcionamiento de la instalación eléctrica, pudiendo aplicar normas como la **EN-50160**, tablas de eventos **CBEMA**, **UNIPEDE** u otras. Automatizando esta información, en un solo click el usuario puede visualizar la información más importante para realizar el análisis correspondiente.



I08

Analizador de calidad de suministro modular

Código: Q20902.

Especificaciones

Alimentación en corriente alterna

Consumo	10 VA

Características mecánicas

Tamaño (mm) ancho x alto x fondo	62 x 125 x 173.3 (mm)
Envolvente	Plástico V0 autoextinguible
Sección del conductor en terminales de medición de corriente diferencial	≤ 2,5 mm2
Fijación	Carril DIN 46227 (EN 50022) ó Fondo Panel
Peso Neto (kg)	0,39

Características ambientales

Grado de protección	IP 41
Humedad relativa (sin condensación)	5...95%
Temperatura de trabajo	-10...+60 °C

Normas

Certificaciones	CE
Seguridad eléctrica, Altitud Máx (m)	2000
Seguridad eléctrica, Categoría de la instalación	CAT III 280V, IEC 61010
Seguridad eléctrica, Clase de aislamiento	Protección al choque eléctrico por doble aislamiento clase II (IEC 61010-1)
Normas	EN 61000-6-3, EN 61000-6-1, EN 61010-1, EN 61000-4-11, EN 61000-4-2, EN 61000-4-3, EN 61000-4-4, EN 61000-4-5

Entradas digitales

Aislamiento	5 kV
Cantidad	8
Consumo (por entrada)	2,5 mW
Tipo	Optoacoplador
Ancho mínimo de la señal	15 µs
Tensión de uso	12-18 Vcc

Salidas digitales de relevador

Cantidad 2	8
Corriente de trabajo	130 mA
Tipo2	Relé de estado sólido (Optomosfet)
Tensión de trabajo	250 V
Resistencia máxima RON	30 Ω
Potencia máxima	500 mW
Potencia máxima de conmutación	500 mW



I08

Analizador de calidad de suministro modular

Código: Q20902.

Comunicación serial

Protocolo	Modbus RTU

Comunicaciones a través del módulo BASE, imprescindible. Consultar el número máximo de módulos conectables por cada sistema BASE. Los QNA500 incluyen software Power Vision+ Cada equipo está formado por un módulo BASE (alimentación) + módulo Medida + módulo entradas/salidas (según tipo). Compatible con PowerStudio a partir de la versión 4.02

Fecha creación: 24/11/2026 - CIRCUTOR, SAU se reserva el derecho de realizar cambios técnicos o modificar el contenido/imágenes de este documento sin previo aviso, para mejorar su fiabilidad, funcionalidad, diseño o por otros motivos.
No acepta responsabilidad alguna por los posibles errores, inexactitud o la posible falta de información en el mismo.



I08

Analizador de calidad de suministro modular

Código: Q20902.

Dimensiones

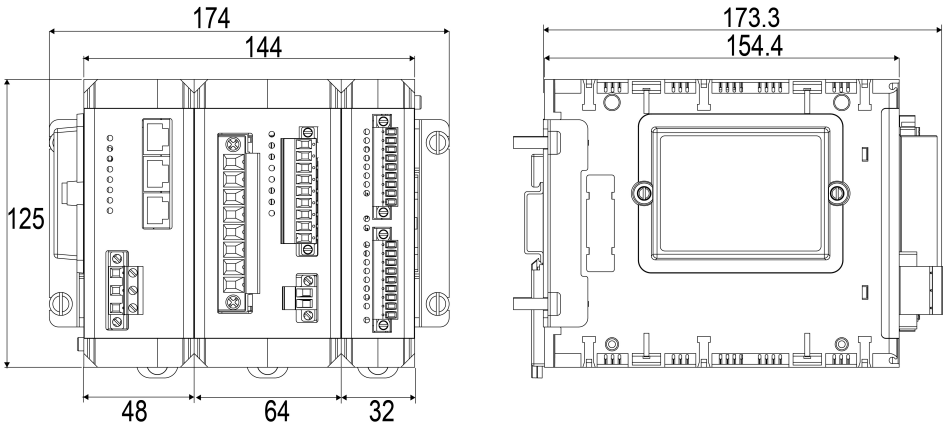

Fecha creación: 24/11/2026 - CIRCUTOR, SAU se reserva el derecho de realizar cambios técnicos o modificar el contenido/imágenes de este documento sin previo aviso, para mejorar su fiabilidad, funcionalidad, diseño o por otros motivos.
No acepta responsabilidad alguna por los posibles errores, inexactitud o la posible falta de información en el mismo.