

WRU-10

WRU-10, Relé diferencial tipo A ultrainmunizados con transformador incorporado

Código: P14035.

> Módulos: 3
> Relé Prealarma: Si
> Sección útil (mm): 28
> N° relés: 1
> IΔn (A): 0,03 ... 3 A | 0,03 ...30 A
> Alimentación Vca: 230 Vca
> Retardo: 0,02 ... 10 s, INS, SEL
> Fijación: Carril DIN

Descripción

Relé electrónico de protección diferencial con transformador incorporado de 28 mm, formando un solo conjunto. Tipo A superinmunizado, con filtrado de corrientes de alta frecuencia y alta inmunidad. Medida en verdadero valor eficaz (TRMS).

- Visualización por LED y display:
  - Parámetros protección diferencial.
  - Corriente de disparo de la protección.
  - Mensajes de estado de la protección, etc.
- Dispositivo con tres relés de salida de contactos, uno conmutado y dos simples, programables. El principal para la protección asociado al contactor o a la bobina de disparo del interruptor automático y otros dos de prealarma.
- Dispone de una entrada libre de tensión para realizar disparos y rearmes desde el exterior.
- Montaje en carril **DIN 46277** (**EN 50022**), 3 módulos
- Conexión mediante borneras enchufables.

Aplicación

Los relés **WRU-10** permiten una protección diferencial inteligente. Por sus características de diseño aseguran la máxima seguridad y continuidad en el servicio eléctrico, evitándose disparos intempestivos.

El poder visualizar el valor de fuga instantánea en el display, conjuntamente con las indicaciones de prealarma, permite tener información del estado de las líneas que protegen, y realizar un buen mantenimiento preventivo.



WRU-10

Relé diferencial con transformador incorporado y display

Código: P14035.

Especificaciones

Alimentación en corriente alterna

Consumo	4,5 VA
Frecuencia	50/60 Hz
Tensión nominal	230 V ~ ±30 %

Características mecánicas

Tamaño (mm) ancho x alto x fondo	52.5 x 85 x 75 (mm)
Fijación	DIN 46277 (EN 50022)
Peso Neto (kg)	0,19

Características ambientales

Grado de protección	IP 20
Humedad relativa (sin condensación)	95%
Temperatura de trabajo	-20 ... +70 °C

Normas

Certificaciones	CE, Certification UL LISTED
Seguridad eléctrica, Altitud Máx (m)	2000
Seguridad eléctrica, Clase de aislamiento	Protección contra descargas eléctricas por doble aislamiento clase II (CEI 61010)
Normas	IEC 60755, IEC 60947-2-M, UL 1053

Entrada externa de disparo / restablecimiento externo

Tipo	Libre de tensión, no aislada

Otras salidas digitales de relevadores

Carga nominal	1250 VA
Corriente nominal	5 A ~
Tensión nominal	250 V ~

Salidas digitales de relevador

Carga nominal	62,5 VA
Corriente nominal	0,25 A ~
Tensión nominal	230 V ~

Protección diferencial

Tipo	Tipo A ultrainmunizado
Sensibilidad (IΔn) A	0,03 ... 3 / 5-10-30 (Setup)
Tiempo de retardo (tΔ)	Ajuste directo: 0,02 ... 1 s Programable: 3-5-10 s Curva inversa: Instantánea o selectiva

Fecha creación: 24/11/2026 - CIRCUTOR, SAU se reserva el derecho de realizar cambios técnicos o modificar el contenido/imágenes de este documento sin previo aviso, para mejorar su fiabilidad, funcionalidad, diseño o por otros motivos.
No acepta responsabilidad alguna por los posibles errores, inexactitud o la posible falta de información en el mismo.



WRU-10

Relé diferencial con transformador incorporado y display

Código: P14035.

Protección

Indicación por LED	Presencia de tensión Disparo por fuga Prealarma
Medida	Verdadero valor eficaz (TRMS)

WRU10
Relé diferencial tipo A ultrainmunizado con transformador incorporado

CÓDIGO	TIPO	Sección útil (mm)	Nº relés	IΔn (A)
P14035.	WRU-10	28	1	0,03 ... 3 A | 0,03 ...30 A
P14036.	WRU-10-HS	28	1	0,01 ... 0,5 A

Para codificar otros parámetros como tensiones de alimentación auxiliar, ver tabla prestaciones adicionales.

Fecha creación: 24/11/2026 - CIRCUTOR, SAU se reserva el derecho de realizar cambios técnicos o modificar el contenido/imágenes de este documento sin previo aviso, para mejorar su fiabilidad, funcionalidad, diseño o por otros motivos.
No acepta responsabilidad alguna por los posibles errores, inexactitud o la posible falta de información en el mismo.



WRU-10

Relé diferencial con transformador incorporado y display

Código: P14035.

Dimensiones

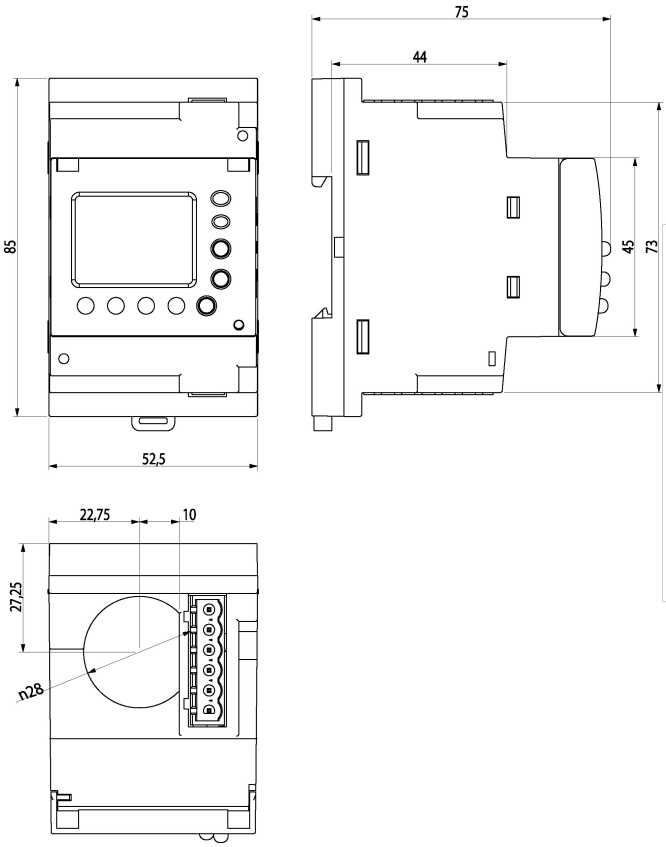

Conexiones

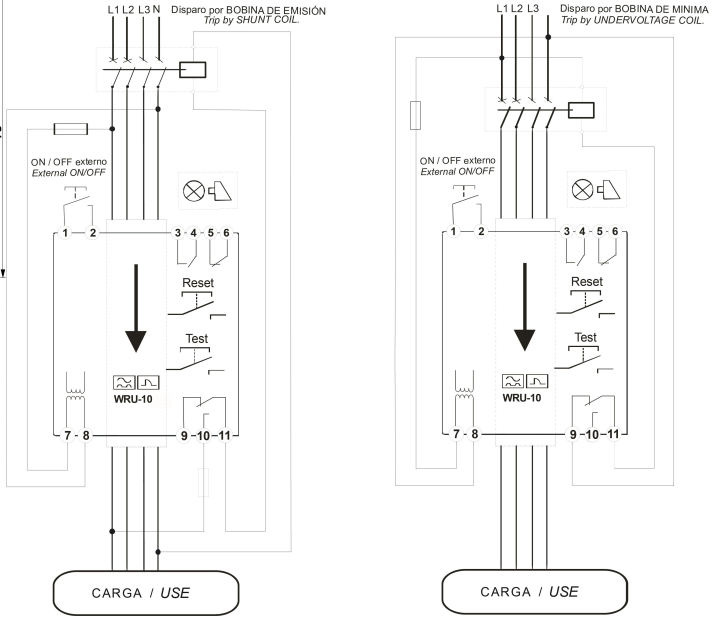

Fecha creación: 24/11/2026 - CIRCUTOR, SAU se reserva el derecho de realizar cambios técnicos o modificar el contenido/imágenes de este documento sin previo aviso, para mejorar su fiabilidad, funcionalidad, diseño o por otros motivos.
No acepta responsabilidad alguna por los posibles errores, inexactitud o la posible falta de información en el mismo.