CBS-40A

CBS-40A, Central de Relé diferencial tipo A

Código: P12A70.

> Módulos: 3
> Relé prealarma: Si
> Nº relés: 4
> IΔn (A): 0,03 ... 30 A
> Alimentación: 110 ... 230 V~
> Retardo: 0,1 ... 5 s, INS, SEL
> Fijación: Carril DIN

Descripción

- Equipo equivalente a 4 redes de protección diferencial. Dispone de 4 reles programables independientes.
- Cuatro entradas para conectar los transformadores toroidales externos de la serie **WGC / WGS**.
- Relé tipo A superinmunizado, con filtrado de corrientes de alta frecuencia y alta inmunidad. Medida en verdadero valor eficaz (TRMS).
- Reducido tamaño de 3 módulos
- Dispone de 5 salidas programables independientes (4 relés de disparo por diferencial y 1 relé prealarma).

Fecha creación: 05/09/2025 - CIRCUTOR, SAU se reserva el derecho de realizar cambios técnicos o modificar el contenido/imágenes de este documento sin previo aviso, para mejorar su fiabilidad, funcionalidad, diseño o por otros motivos.
No acepta responsabilidad alguna por los posibles errores, inexactitud o la posible falta de información en el mismo.

CBS-40A

Código: P12A70.

Especificaciones

Alimentación en alterna

Consumo	7,5 VA
Frecuencia	50 ... 60 Hz
Tensión nominal	110 ... 230 V~

Características mecánicas

Tamaño (mm) ancho x alto x fondo	52.5 x 118 x 74 (mm)
Peso Neto (kg)	0,26

Características ambientales

Humedad relativa (sin condensación)	5 ... 95 %

Normas

Seguridad eléctrica, Altitud máx. (m)	2000

Salidas digitales de relé

Cantidad	4
Vida eléctrica	60×10^3

Salidas digitales de transistor

Tensión máxima	9 ... 48 V ~ / Vcc

Protección diferencial

Sensibilidad (IΔn), A	0.03-0.1-0.3-0.5-1-3-5-10-30 A

CBS-40A/400A
Central de Relé diferencial tipo A ultrainmunizados

CÓDIGO	TIPO	Nº relés	IΔn (A)	Módulos	Relé prealarma	Alimentación	Comunicaciones	Protocolo
P12A70.	CBS-40A	4	0,03 ... 30 A	3	Si	110 ... 230 V~		
P12A71.	CBS-400A	4	0,03 ... 30 A	3	Si	110 ... 230 V~	RS-485	Modbus/RTU

Otras tensiones de alimentación distintas a 230 Vca, consultar

Fecha creación: 05/09/2025 - CIRCUTOR, SAU se reserva el derecho de realizar cambios técnicos o modificar el contenido/imágenes de este documento sin previo aviso, para mejorar su fiabilidad, funcionalidad, diseño o por otros motivos.
No acepta responsabilidad alguna por los posibles errores, inexactitud o la posible falta de información en el mismo.

CBS-40A

Código: P12A70.

Dimensiones

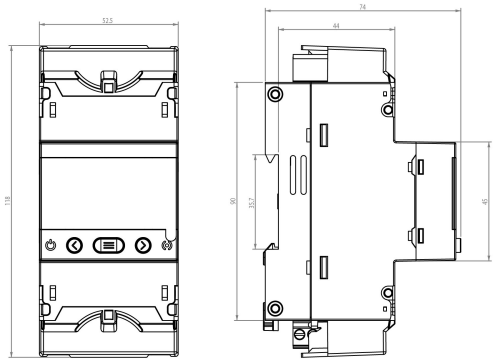
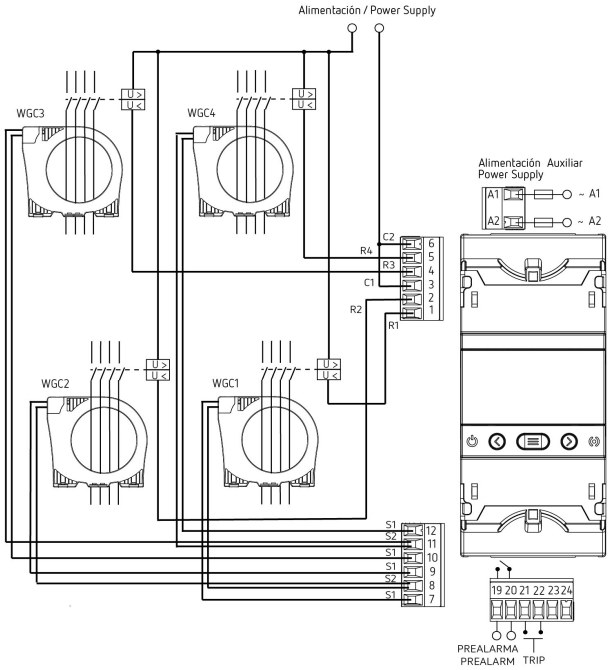
Conexiones