

RG1M - 0,03

RG1M - 0,03, Transformador de protección, encapsulados en resina, diámetro 40 mm

Código: P12204.

> Módulos: 1
> N° relés: 1
> IΔn (A): 0,03 A
> Alimentación Vca: 230 Vca
> Retardo: 0,02 S
> Fijación: Carril DIN

Descripción

Relé electrónico de protección diferencial serie **WGC**, para conectar a los transformadores toroidales externos serie **WGC**.
Son relés electrónicos de gran fiabilidad con la posibilidad de sensibilidad y retardo fijos o regulados:

- Medida en verdadero valor eficaz, TRMS.
- Montaje en carril **DIN 46277** (**EN 50022**)
- Tamaño reducido de 1 módulo.

Indicación del estado mediante LED.

- LED power ON, dispositivo en tensión.
- LED fuga ON. Relé disparado.
- LED power parpadeando y de fuga ON. Detección de fallo de continuidad en el transformador.

Aplicación

Los relés RG1M conjuntamente al transformador WGC permite una completa protección diferencial, tanto en líneas monofásicas como trifásicas.



RG1M - 0,03

Relé diferencial electrónico con transformador externo Serie WGC

Código: P12204.

Especificaciones

Alimentación en corriente alterna

Categoría de la instalación	CAT III 300 Vca
Consumo	4 VA
Frecuencia	50/60 Hz
Tensión nominal	230 V ~ (± 20 %)

Características mecánicas

Tamaño (mm) ancho x alto x fondo	17.5 x 90 x 72 (mm)
Fijación	Carril DIN
Peso Neto (kg)	0,08

Características ambientales

Grado de protección	IP 20
Humedad relativa (sin condensación)	5 ... 95 %
Temperatura de trabajo	-10 ... +65 °C

Normas

Seguridad eléctrica, Altitud Máx (m)	2000
Seguridad eléctrica, Categoría de la instalación	CAT III 300V ca
Seguridad eléctrica, Clase de aislamiento	Protección contra descargas eléctricas por doble aislamiento clase II (CEI 61010)
Normas	IEC 60947-2-M

Salidas digitales de relevador

Corriente nominal	5 A
Tensión nominal	250 Vca
Potencia máxima	1250 VA
Vida eléctrica (a máxima carga)	$100x10^3$ (a 85 °C)
Potencia máxima de conmutación	1250 VA

Protección diferencial

Sensibilidad (IΔn) A	0,03
Tiempo de retardo (tΔ)	0,02 s
Transformador	Externo, serie WGC

Protección

Indicación por LED	Disparo por fuga
Medida	Verdadero valor eficaz (TRMS)

Fecha creación: 23/11/2026 - CIRCUTOR, SAU se reserva el derecho de realizar cambios técnicos o modificar el contenido/imágenes de este documento sin previo aviso, para mejorar su fiabilidad, funcionalidad, diseño o por otros motivos.
No acepta responsabilidad alguna por los posibles errores, inexactitud o la posible falta de información en el mismo.



RG1M - 0,03

Relé diferencial electrónico con transformador externo Serie WGC

Código: P12204.

RG1M
Relé diferencial fijo para transformador WGC, tipo A ultrainmunizado, 1 módulo

CÓDIGO	TIPO	Nº relés	IΔn (A)
P12204.	RG1M - 0,03	1	0,03 A
P12214.	RG1M - 0,3	1	0,3 A

Precisa transformador diferencial, tipo WGC

Fecha creación: 23/11/2026 - CIRCUTOR, SAU se reserva el derecho de realizar cambios técnicos o modificar el contenido/imágenes de este documento sin previo aviso, para mejorar su fiabilidad, funcionalidad, diseño o por otros motivos.
No acepta responsabilidad alguna por los posibles errores, inexactitud o la posible falta de información en el mismo.



RG1M - 0,03

Relé diferencial electrónico con transformador externo Serie WGC

Código: P12204.

Dimensiones

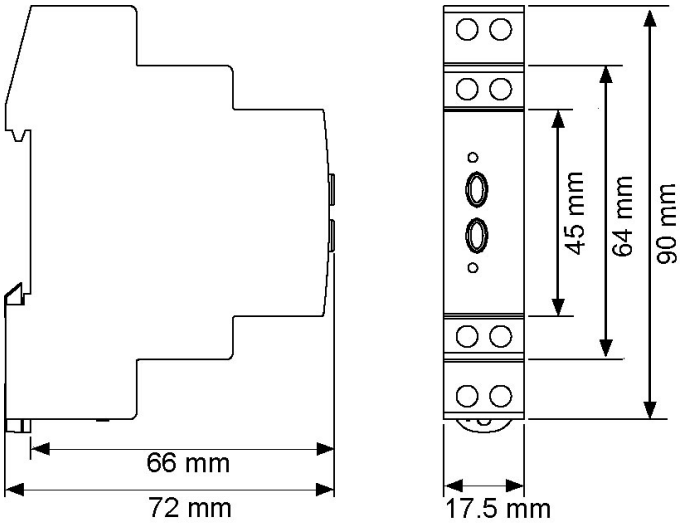

Conexiones

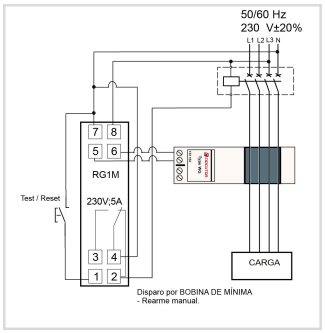

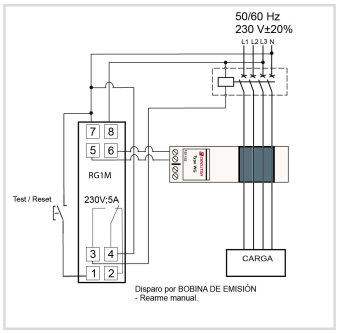

Fecha creación: 23/11/2026 - CIRCUTOR, SAU se reserva el derecho de realizar cambios técnicos o modificar el contenido/imágenes de este documento sin previo aviso, para mejorar su fiabilidad, funcionalidad, diseño o por otros motivos.
No acepta responsabilidad alguna por los posibles errores, inexactitud o la posible falta de información en el mismo.