WGB-80

WGB-80, Transformador diferencial para Relé diferencial tipo B

Código: P11B54.

> Sección útil (mm): 80.5

> IΔn (A): 0.03 ... 3 A

> Corriente máx. (A): 250

Descripción

Los transformadores diferenciales de la gama **WGB** son transformadores especiales para la protección y monitorización de cargas tipo B (**IEC 60755**), adecuados para la medida de corrientes de fuga AC, DC y pulsantes.

La gama de transformadores diferenciales **WGB** está diseñada para su uso con los relés electrónicos **RGU-100B** ó **CBS-400B**, mediante los cuales se les asigna la corriente de disparo (sensibilidad) asociada.

Los transformadores disponen de puerto ethernet para su conexión mediante este tipo de cable con el relé, con el que transmiten toda la medida y resto de información de la línea protegida o monitorizada.

Aplicación

Protección o monitorización diferencial de cargas eléctricas monofásicas o trifásicas en corriente alterna con componentes en continua, con frecuencias de hasta 1 kHz, tales como:

- Variadores de velocidad.
- SAI.
- Instalaciones fotovoltaicas.
- Recarga de vehículo eléctrico.
- Filtros activos.

Fecha creación: 23/08/2025 - CIRCUTOR, SAU se reserva el derecho de realizar cambios técnicos o modificar el contenido/imágenes de este documento sin previo aviso, para mejorar su fiabilidad, funcionalidad, diseño o por otros motivos.
No acepta responsabilidad alguna por los posibles errores, inexactitud o la posible falta de información en el mismo.

WGB-80

Transformador diferencial para Relé diferencial tipo B

Código: P11B54.

Especificaciones

Características mecánicas

Tamaño (mm) ancho x alto x fondo	140 x 123.5 x 58 (mm)
Peso Neto (kg)	0,525

Características técnicas específicas de los sensores de corriente

Frecuencia de muestreo	50 ... 1 kHz
Corriente máxima	250 A
Diámetro interior Ø (mm)	80,5
Tensión de trabajo	≤ 750 V ~ , ≤ 750 Vcc

Normas

Seguridad eléctrica, Altitud máx. (m)	2000

WGB
Transformador diferencial para relé tipo B

CÓDIGO	TIPO	Diámetro interior (mm)	IΔn (A)	In (A)
P11B52.	WGB-35	35.5	0.03 ... 3 A	80
P11B53.	WGB-55	55.5	0.03 ... 3 A	160
P11B54.	WGB-80	80.5	0.03 ... 3 A	250
P11B55.	WGB-110	110.5	0.03 ... 3 A	400
P11B56.	WGB-140	110.5	0.03 ... 3 A	400

Sólo para relés tipo RGU-100B y CBS-400B

Fecha creación: 23/08/2025 - CIRCUTOR, SAU se reserva el derecho de realizar cambios técnicos o modificar el contenido/imágenes de este documento sin previo aviso, para mejorar su fiabilidad, funcionalidad, diseño o por otros motivos.
No acepta responsabilidad alguna por los posibles errores, inexactitud o la posible falta de información en el mismo.

WGB-80

Transformador diferencial para Relé diferencial tipo B

Código: P11B54.
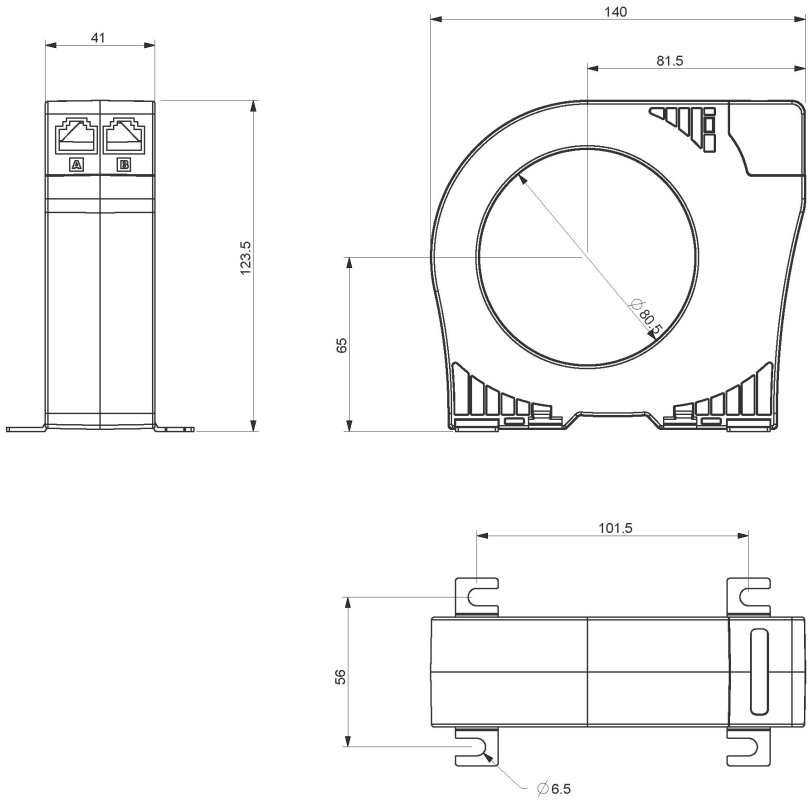
Dimensiones