WGC-80-TB

WGC-80-TB, Transformador diferencial para Relé diferencial tipo B

Código: P11755.

> Sección útil (mm): 80
> IΔn mín.(A): 0.5
> Corriente máx. (A): 250

Especificaciones

Alimentación en alterna (aislamiento)

Test de impulsos (kV)	3 kV

Características mecánicas

Tamaño (mm) ancho x alto x fondo	124.5 x 130 x 50 (mm)
Peso Neto (kg)	0,249

Precisión de medidas

Precisión	10 ... 15 %

WGC-TB
Transformador diferencial para relé tipo B

CÓDIGO	TIPO	Diámetro interior (mm)	In (A)
P11731.	WGS-20-TB	20	63
P11751.	WGC-25-TB	25	63
P11752.	WGC-35-TB	35	80
P11753.	WGC-55-TB	55	160
P11755.	WGC-80-TB	80	250
P11756.	WGC-110 TB	110	400
P11757.	WGC-140 TB	140	600
P11758.	WGC-180 TB	180	800

Sólo para relés tipo RGU-10B

Fecha creación: 23/08/2025 - CIRCUTOR, SAU se reserva el derecho de realizar cambios técnicos o modificar el contenido/imágenes de este documento sin previo aviso, para mejorar su fiabilidad, funcionalidad, diseño o por otros motivos.
No acepta responsabilidad alguna por los posibles errores, inexactitud o la posible falta de información en el mismo.

WGC-80-TB

Transformador diferencial para Relé diferencial tipo B

Código: P11755.

Dimensiones

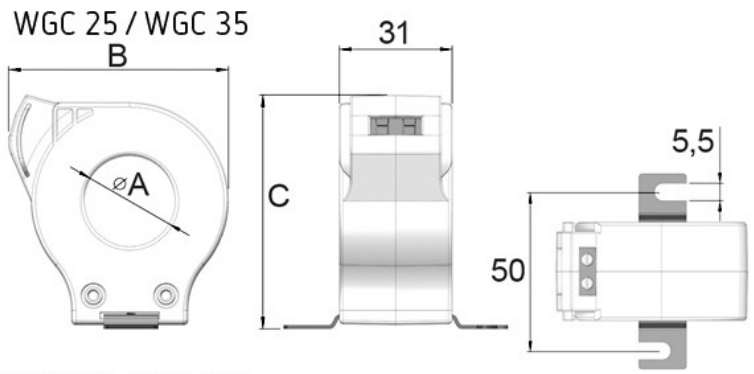

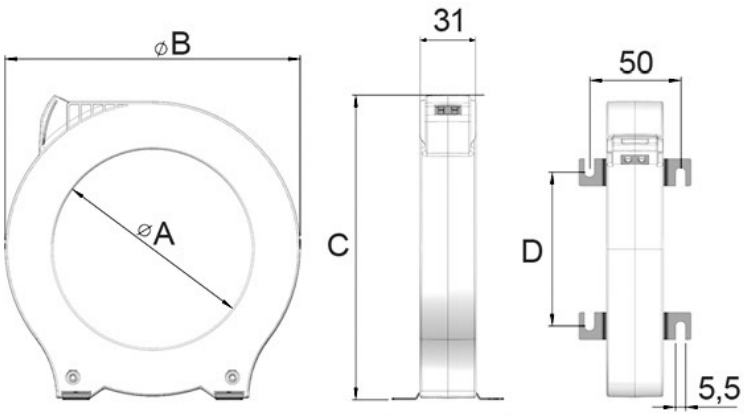

Modelo	A	B	C	D
WGC 25	25	60,5	64	
WGC 35	35	70,5	75,5	
WGC 55	55	92	98	38
WGC 80	80	124,5	130	60
WGC 110	110	163	168	84,5
WGC 140	140	201	206	110
WGC 180	180	252	256	144

Fecha creación: 23/08/2025 - CIRCUTOR, SAU se reserva el derecho de realizar cambios técnicos o modificar el contenido/imágenes de este documento sin previo aviso, para mejorar su fiabilidad, funcionalidad, diseño o por otros motivos.
No acepta responsabilidad alguna por los posibles errores, inexactitud o la posible falta de información en el mismo.