

MAG-ADAP

MAG-ADAP, Adaptador tensión, punta magnética Ø 6,6 mm,

Código: M8990H.

Descripción

Punta magnética para medida de tensión en los tornillos de contadores de facturación, magnetotérmicos, embarrados o cualquier superficie metálica.

Fecha creación: 25/11/2026 - CIRCUTOR, SAU se reserva el derecho de realizar cambios técnicos o modificar el contenido/imágenes de este documento sin previo aviso, para mejorar su fiabilidad, funcionalidad, diseño o por otros motivos.
No acepta responsabilidad alguna por los posibles errores, inexactitud o la posible falta de información en el mismo.



MAG-ADAP

Adaptador tensión, punta magnética Ø 6,6mm

Código: M8990H.

Especificaciones

Características mecánicas

Tamaño (mm) ancho x alto x fondo	15.7 x 53.1 x 55 (mm)
Peso Neto (kg)	0,164

Características ambientales

Humedad relativa (sin condensación)	80%
Temperatura de trabajo	5 ... + 40 °C

Normas

Certificaciones	CE
Seguridad eléctrica, Altitud Máx (m)	2000
Seguridad eléctrica, Categoría de la instalación	1000 V CAT II / 1000 V CAT III / 600 V CAT IV
Seguridad eléctrica, Clase de aislamiento	Aislamiento reforzado
Seguridad eléctrica, Grado de contaminación	Grado 1 o 2
Normas	EN 61010-031

MAG-ADAP
Adaptadores tensión, punta magnética

CÓDIGO	TIPO	Descripción
M8990H.	MAG-ADAP	Adaptador tensión, punta magnética Ø 6,6 mm

Fecha creación: 25/11/2026 - CIRCUTOR, SAU se reserva el derecho de realizar cambios técnicos o modificar el contenido/imágenes de este documento sin previo aviso, para mejorar su fiabilidad, funcionalidad, diseño o por otros motivos.
No acepta responsabilidad alguna por los posibles errores, inexactitud o la posible falta de información en el mismo.



MAG-ADAP

Adaptador tensión, punta magnética Ø 6,6mm

Código: M8990H.

Dimensiones

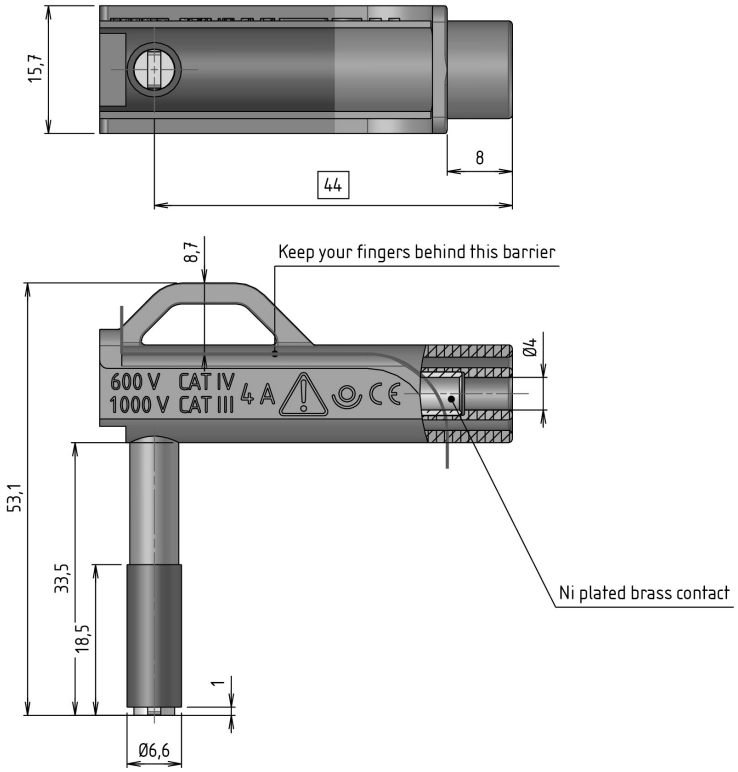

Fecha creación: 25/11/2026 - CIRCUTOR, SAU se reserva el derecho de realizar cambios técnicos o modificar el contenido/imágenes de este documento sin previo aviso, para mejorar su fiabilidad, funcionalidad, diseño o por otros motivos.
No acepta responsabilidad alguna por los posibles errores, inexactitud o la posible falta de información en el mismo.