,

Código:

Descripción

MYeBOX® es una gama de analizadores portátiles configurables desde una APP y/o una web que realizan el análisis y registro de los parámetros eléctricos, la medida y registro de transitorios con forma de onda y los parámetros de calidad de red según la norma **EN 50160**. La información es accesible de forma remota desde la misma APP y /o Web. **MYeBOX®** realiza la medida y registro de parámetros eléctricos en instalaciones monofásicas, bifásicas o trifásicas (con y sin neutro).

La APP/Web se conectan al dispositivo para visualizar los datos medidos en tiempo real, configurar completamente el equipo, iniciar o detener el registro de datos, enviar los datos registrados a la plataforma **MYeBOX®** Cloud e incluso acceder a los datos de la memoria para visualizarlos de forma gráfica o en tablas. La conectividad remota permite hacer un análisis de los datos medidos sin necesidad de desplazamientos. También es posible enviarse los datos registrados a un repositorio de datos para analizarlos posteriormente en PowerVision Plus. El equipo se puede configurar localmente mediante teclado capacitivo y las opciones de menú por pantalla.

MYeBOX® 150 y **MYeBOX 1500®** disponen de las siguientes características y funciones:

- 4 entradas de medida de tensión (U_1, U_2, U_3, U_n)
- 4 entradas de medida de corriente (I_1, I_2, I_3, I_n)
- Medida de los principales parámetros eléctricos.
- Energía consumida y generada.
- Medida en verdadero valor eficaz (TRMS)
- Medida en consumo y generación (4Q)
- Registro de eventos de calidad en tensión según **EN 61000-4-30**
- Registro de transitorios
- Registro de forma de onda asociada a los eventos de calidad y transitorios
- Medida según **EN 61000-4-30**
- Alimentación independiente a la medida
- Registro de forma de onda cada periodo de registro
- Pantalla LCD
- Teclado capacitivo
- Puerto microUSB para descarga de datos
- Detección automática de pinzas.
- Identificación de fases con colores
- Compatible con pinzas con EEPROM
- Registro de eventos del sistema (EVA)
- Sincronización NTP
- Envío de alarmas por e-mail
- Comunicación Wi-Fi (punto de acceso/terminal)

Asímismo el modelo **MYeBOX 1500®** también dispone de:

- 1 entrada de medida de tensión U_{ref}
- 1 entradas de medida de corriente de fugas
- 2 entradas transistor para centralizar impulsos
- 2 salidas transistor para alarmas
- Comunicación 3G/4G

Código:

Aplicación

MYeBOX se puede usar para:

- Realizar estudios completos de una instalación eléctrica.
- Realizar un análisis de consumos, de curvas de carga, de perturbaciones de tensión de la instalación, visualización de las formas de onda, estudio de armónicos o medida de flicker entre otras opciones.
- Realizar auditorías y análisis remotos.

Fecha creación: 23/11/2026 - CIRCUTOR, SAU se reserva el derecho de realizar cambios técnicos o modificar el contenido/imágenes de este documento sin previo aviso, para mejorar su fiabilidad, funcionalidad, diseño o por otros motivos.
No acepta responsabilidad alguna por los posibles errores, inexactitud o la posible falta de información en el mismo.

Código:

Especificaciones

Alimentación auxiliar

Autonomía batería	2 h (sin 4G), 50 min (con 4G)
Batería	Lithium (3,7 Vc.c.)
Capacidad Batería	3700 mAh
Tiempo de carga	6 h

Alimentación auxiliar por Batería

Temperatura de carga	0 ... 40 °C

Alimentación en corriente alterna

Categoría de la instalación	CAT II 300 V
Consumo	22...28 VA
Frecuencia	47...63 Hz
Tensión nominal	100...240 Vc.a.(Adaptador de alimentación de c.a.)

Alimentación con cargador (adaptador)

Tensión de salida	9 Vc.c.
Potencia máxima	20 W

Especificaciones batería

Capacidad	220 mAh
Tipo	Lithium
Tensión	3 Vc.c.

Características ambientales

Grado de protección	IP 30
Humedad relativa (sin condensación)	5...95 %
Temperatura de almacenamiento	-20...+60 °C
Temperatura de trabajo	-10...+50 °C

Características mecánicas

Envolvente	Plástico V0 autoextinguible
Peso Neto (kg)	4

Características técnicas específicas de los sensores de corriente

Linealidad	2 % (10...200 % In)
Rango de medición	100/1000/10000 A

Normas

Certificaciones	CE
Seguridad eléctrica, Altitud Máx (m)	2000

Código:

Seguridad eléctrica, Clase de aislamiento	Protección al choque eléctrico por doble aislamiento clase II (IEC 61010-1)
Normas	Reciclaje directiva europea 2002/96/EC, EN 61326-1, IEC 61010-1, 3rd Edition

Circuito de medición de corriente

Categoría de la instalación	CAT III 600 V
Corriente nominal (In)	Según pinza
Corriente medida de fase	Transformadores con salida 0,250 A ó 0,333 V
Rango de medición de corriente de fase	1...200 % In
Consumo máximo en entrada de corriente	0,0004 VA
Corriente máxima de impulso	3 x In A
Corriente mínima (Imin)	Según pinza

Circuito de medición de tensión

Categoría de la instalación	CAT III 600 V (UL) / CAT IV 600 V (IEC)
Consumo	0,15 VA
Impedancia de entrada	2,4 MΩ
Rango de medición de frecuencia	42,5 ... 69 Hz
Rango de medición de tensión	10 ... 600 V~ (f-N)
Tensión mínima de medición (Vstart)	10 V ~

Interfaz de usuario

Conectividad	µUSB
LED	21
Teclado	5 teclas, 2 pulsadores

Entradas digitales

Aislamiento	2,7 kV
Cantidad	2
Tipo	Contacto libre de potencial
Corriente máxima en cortocircuito	5 mA
Tensión máxima en circuito abierto	4...9 Vcc

Memoria

Capacidad de memoria	16 GB
Tiempo registro	1s, 1m, 5m, 15m, 1h, 1d
Tipo	FAT 32

Salidas digitales de transistor

Cantidad	2
Tipo	Opto MOSFET
Corriente máxima	90 mA
Tensión máxima	48 Vcc

Código:

Precisión de medición

Asimetría de corriente (Ka)	Clase A (IEC 61000-4-30)
Asimetría de tensión (Ka)	Clase A (IEC 61000-4-30)
Desequilibrio de corriente (Kd)	Clase A (IEC 61000-4-30)
Desequilibrio de tensión (Kd)	Clase A (IEC 61000-4-30)
Medición de frecuencia	Clase A (42.5 ... 69 Hz) (IEC 61000-4-30)
Medición de corriente de fase	Clase 0,2 (1...200 % In) (IEC 61557-12)
Medición de energía reactiva (kvarh)	Clase 1 (IEC 62053-23)
Medición del factor de potencia	Clase 0,5 (IEC 61557-12)
Medición de tensión de fase	Clase 0,2 (10...600 Vf-N ~) (IEC 61557-12)
Pinst. Flicker	3 % (IEC 61000-4-15)
Pst Flicker	5 % (0,2 ... 10Pst) (IEC 61000-4-15)

Comunicación por radio

Banda	UMTS/HSPA: 850/900/1900/2100 MHz. # GSM /GPRS /EDGE: 850/900/1800/1900 MHz.
Tecnología / Tipo	4G

Comunicación inalámbrica

Banda	2,4 GHz
Tecnología / Tipo	Wi-Fi

MYeBOX
Analizador de redes portátil trifásico con registro de eventos de calidad y transitorios

CÓDIGO	TIPO	Clase	Comunicaciones	Nº entradas medida tensión	Canales de medida de corriente	Canales de medida	Salida transistor	Entradas digitales	Nº Sensores
M840230000A00	MYeBOX-150	clase A	Wi-Fi	4	4				
M844330000A00	MYeBOX-1500-4G		Wi-Fi | 4G			5	2	2	
M8445C0000A00	MYeBOX-1500-4G + 4 FLEX-R45		Wi-Fi | 4G			5	2	2	4 FLEX-R45
M8405C0000A00	MYeBOX-1500- 4 FLEX-R45	clase A	Wi-Fi | 3G	5	5			2	4 FLEX-R45
M8445E0000A00	MYeBOX-1500-4G + 4 FLEX-R80		Wi-Fi | 4G			5	2	2	4 FLEX-R80
M8405E0000A00	MYeBOX-1500-4 FLEX-R80	clase A	Wi-Fi | 3G	5	5			2	4 FLEX-R80
M84023.	MYeBOX-150	Según clase A	Wi-Fi	4	4				
M84433.	MYeBOX-1500-4G		Wi-Fi | 4G			5	2	2	
M8405B.	MYeBOX-1500+3 FLEX-R45	Según clase A	Wi-Fi | 3G	5	5			2	3 FLEX-R45
M8404C.	MYeBOX-150-4 FLEX-R45	Según clase A	Wi-Fi	4	4				4 FLEX-R45
M8445C.	MYeBOX-1500-4G + 4 FLEX-R45		Wi-Fi | 4G			5	2	2	4 FLEX-R45
M8405D.	MYeBOX 1500+3 FLEX-R80	Según clase A	Wi-Fi | 3G	5	5			2	3 FLEX-R80

Código:

CÓDIGO	TIPO	Clase	Comunicaciones	Nº entradas medida tensión	Canales de medida de corriente	Canales de medida	Salida transistor	Entradas digitales	Nº Sensores
M8405E.	MYeBOX-1500-4 FLEX-R80	Según clase A	Wi-Fi | 3G	5	5			2	4 FLEX-R80
M8445E.	MYeBOX-1500-4G + 4 FLEX-R80		Wi-Fi | 4G			5	2	2	4 FLEX-R80

Analizador con almacenamiento en memoria SD y Cloud Incluye cables de tensión, pinzas cocodrilos, cable USB, correa sujeción, soporte magnético, batería, alimentador y bolsa transporte. Para otras combinaciones de pinzas, o longitudes de pinzas, consultar

Fecha creación: 23/11/2026 - CIRCUTOR, SAU se reserva el derecho de realizar cambios técnicos o modificar el contenido/imágenes de este documento sin previo aviso, para mejorar su fiabilidad, funcionalidad, diseño o por otros motivos.
No acepta responsabilidad alguna por los posibles errores, inexactitud o la posible falta de información en el mismo.

Código:

Conexiones

Fecha creación: 23/11/2026 - CIRCUTOR, SAU se reserva el derecho de realizar cambios técnicos o modificar el contenido/imágenes de este documento sin previo aviso, para mejorar su fiabilidad, funcionalidad, diseño o por otros motivos.
No acepta responsabilidad alguna por los posibles errores, inexactitud o la posible falta de información en el mismo.

Código:

Red trifásica a 4 hilos / 4-wire three-phase network

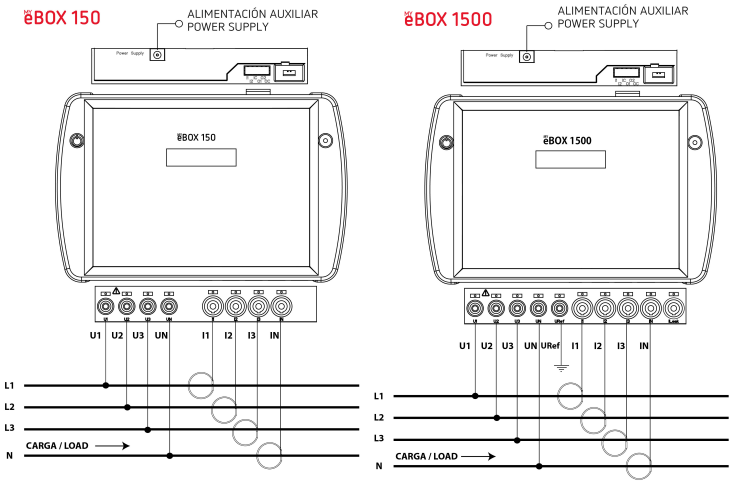

Red monofásica fase-neutro de 2 hilos
2-wire Single-phase network (Neutral)

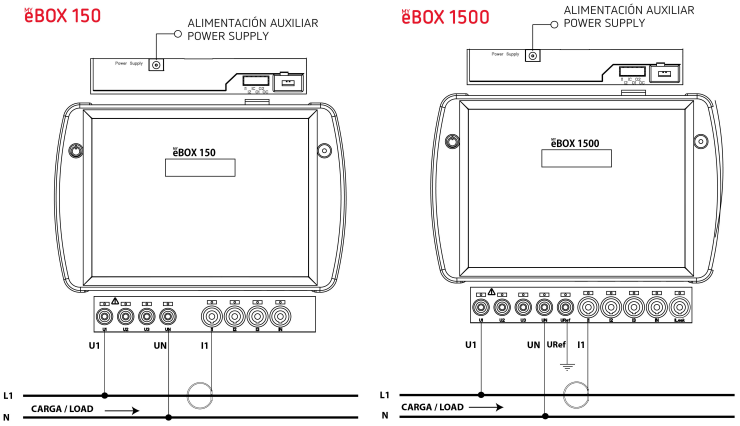

Conexión de la corriente de fuga, ILeak
Leakage current connection, ILeak

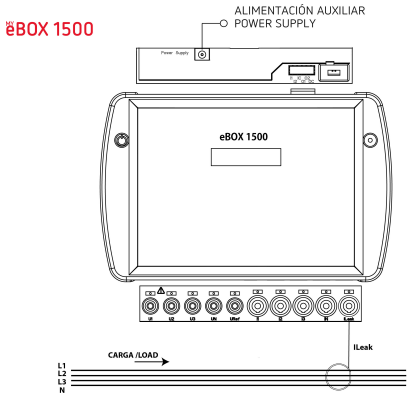

Fecha creación: 23/11/2026 - CIRCUTOR, SAU se reserva el derecho de realizar cambios técnicos o modificar el contenido/imágenes de este documento sin previo aviso, para mejorar su fiabilidad, funcionalidad, diseño o por otros motivos.
No acepta responsabilidad alguna por los posibles errores, inexactitud o la posible falta de información en el mismo.