

SC3-125

SC3-125, Transformador Eficiente trifásico núcleo abierto

Código: M73602.

> Diámetro interior (mm): 15
> Sistema: Trifásico
> Clase 0,5 Potencia (VA): 0,1
> Corriente máx. (A): 125
> Tipo transformador: Núcleo partido

Descripción

Transformadores de corriente eficientes especialmente diseñados para instalar encima de un interruptor. La característica más importante de estos transformadores de núcleo partido es su facilidad de montaje. Es decir, no es necesario manipular la instalación eléctrica para su instalación.

- Transformadores de 125 A, secundario de 250 mA
- Compatible con la gama de productos MC de CIRCUTOR:
- CVM-MINI, CVM-NET, CVM-NET4+, CVM-C, CVM-B, CDP-0, CDP-G.

Aplicación

- Instalación en espacios reducidos, aprovechando el espacio sobre las protecciones magnetotérmicas o diferenciales.
- Instalaciones donde manipular la instalación sea una operación complicada
- Cuando es imposible realizar una parada tecnica de la instalación.

Fecha creación: 24/11/2026 - CIRCUTOR, SAU se reserva el derecho de realizar cambios técnicos o modificar el contenido/imágenes de este documento sin previo aviso, para mejorar su fiabilidad, funcionalidad, diseño o por otros motivos.
No acepta responsabilidad alguna por los posibles errores, inexactitud o la posible falta de información en el mismo.



SC3-125

Transformadores de corriente eficientes de núcleo partido

Código: M73602.

Especificaciones

Características Eléctricas

Potencia	0.1 VA (clase 0,5)

Características eléctricas

Tensión de aislamiento entre terminales S1-S2	3 kV

Características mecánicas

Tamaño (mm) ancho x alto x fondo	116.5 x 60 x 38 (mm)
Envolvente	Plástico V0 autoextinguible
Peso Neto (kg)	0,369

Características ambientales

Clase térmica	Clase B (+130 °C)
Grado de protección	IP 20
Temperatura de almacenamiento	-40 ... +80 °C

Características técnicas específicas de los sensores de corriente

Diámetro interior Ø (mm)	15
Tensión de trabajo	0,72 kV~ máx.

Circuito de medición de corriente

Frecuencia nominal	50 / 60 Hz
Corriente primaria medida	125 A
Corriente dinámica (Idyn)	2,5 Ith
Corriente térmica de cortocircuito (Ith)	60 In
Relación de Transformación	.../ 250 mA

Normas

Normas	IEC 60044-1

Precisión de medición

Precisión	Clase 0,5

SC3
Transformadores trifásicos núcleo abierto

CÓDIGO	TIPO	Rango medida (A)	Diámetro interior (mm)	Clase 0,5 Potencia (VA)
M73602.	SC3-125	125	15	0,1



SC3-125

Transformadores de corriente eficientes de núcleo partido

Código: M73602.

Los transformadores MC/SC3, con salida 250 mA, sólo son compatibles con los analizadores de redes tipo MC



SC3-125

Transformadores de corriente eficientes de núcleo partido

Código: M73602.

Dimensiones

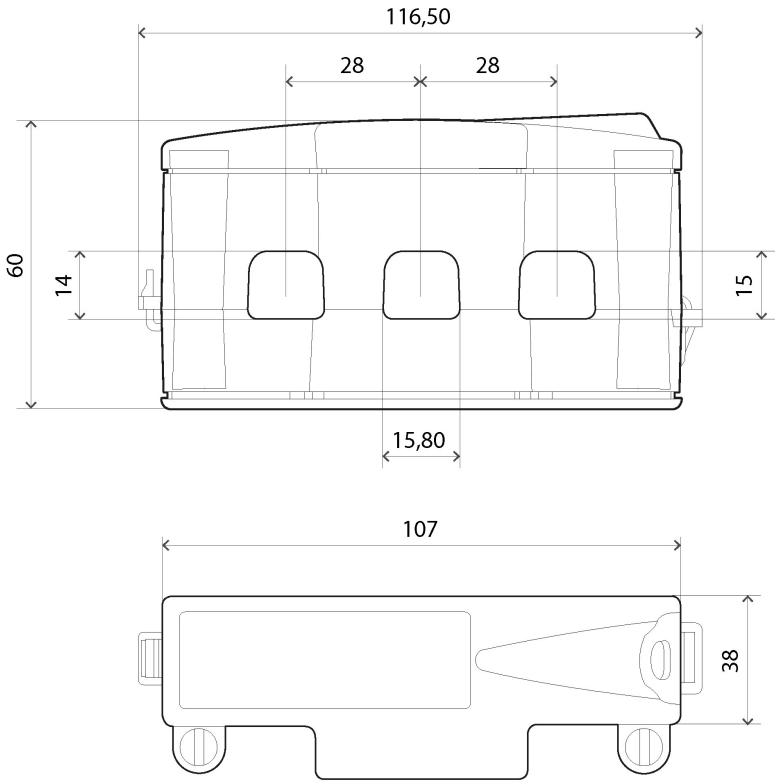

Fecha creación: 24/11/2026 - CIRCUTOR, SAU se reserva el derecho de realizar cambios técnicos o modificar el contenido/imágenes de este documento sin previo aviso, para mejorar su fiabilidad, funcionalidad, diseño o por otros motivos.
No acepta responsabilidad alguna por los posibles errores, inexactitud o la posible falta de información en el mismo.