

TCM-420-25-50A

TCM-420-25-50A, Transformador de corriente con convertidor 4 ... 20 mA, pletina 25 mm

Código: M71045. **CONSULTAR DISPONIBILIDAD**

> Diámetro interior (mm): 25
> Salida analógica: 4...20 mA
> Rango medida (A): 50
> Corriente de entrada: 50 A
> Tipo transformador: Transformador de corriente con convertidor 4...20 mA

Especificaciones

Alimentación auxiliar	
Tensión	230 Vac
Características mecánicas	
Tamaño (mm) ancho x alto x fondo	70 x 87 x 70 (mm)
Peso Neto (kg)	0,181
Características ambientales	
Temperatura de trabajo	-10°...+50 °C
Características técnicas específicas de los sensores de corriente	
Diámetro interior Ø (mm)	25
Tensión de trabajo	0,72 kV~ max.
Circuito de medición de corriente	
Frecuencia nominal	65 / 60 Hz
Corriente primaria medida	50 A
Sobrecarga permanente	1,5 In
Relación de Transformación	4 ... 20 mA
Normas	
Normas	IEC 44-1, UNE 21 088-1, IEC 664, VDE0110, VDE0414, UL 94, IEC 1010-1, EN 61010-1
Precisión de medición	
Precisión	±1,5% In



TCM-420-25-50A

Código: M71045.

Dimensiones

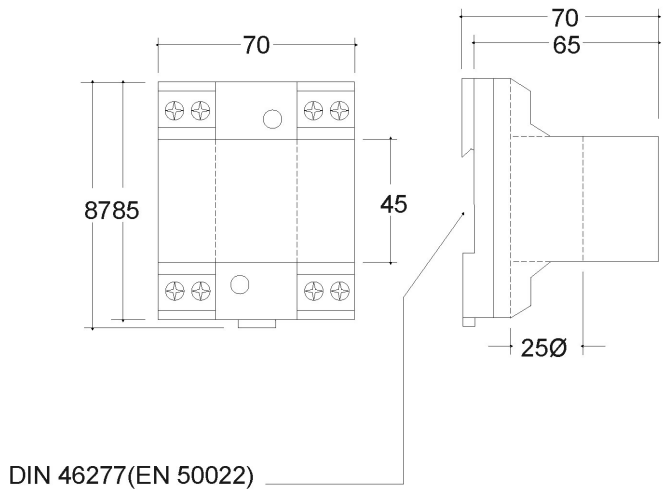

Fecha creación: 23/11/2026 - CIRCUTOR, SAU se reserva el derecho de realizar cambios técnicos o modificar el contenido/imágenes de este documento sin previo aviso, para mejorar su fiabilidad, funcionalidad, diseño o por otros motivos.
No acepta responsabilidad alguna por los posibles errores, inexactitud o la posible falta de información en el mismo.