TH-DG-RS485

TH-DG-RS485, Sonda de temperatura y humedad con comunicaciones RS-485 (ModBus/RTU) compatible con PowerStudio. Alimentación 9... 24 Vca/cc,

Código: M61310.

Especificaciones

Alimentación en alterna

Consumo	< 0,5 VA
Tensión nominal	9 ... 24 Vca

Características mecánicas

Tamaño (mm) ancho x alto x fondo	64 x 58 x 35 (mm)
Peso Neto (kg)	0,11

Características ambientales

Humedad relativa (sin condensación)	5 ... 95 %

Conexión del sensor

Error básico de humedad relativa (HR %)	± 2 % (10...90%) ± 3 % for the rest
Error básico de temperatura (%)	± 0,5% of the rang ± 3% for the rest
Histéresis para la medida	± 1 %
Rango de medida humedad relativa % (sin condensación)	0 ... 100
Rango de temperatura	-20 ... +60 °C
Valores calculados	Absolute humidity [g/m3], Dewpoint temperature (Td °C)

Comunicación serie

Protocolo	Modbus/RTU

TH-DG
Sonda temperatura

CÓDIGO	TIPO	Descripción
M61310.	TH-DG-RS485	Sonda de temperatura y humedad con comunicaciones RS-485 (ModBus/RTU) compatible con PowerStudio. Alimentación 9... 24 Vca/cc
Q4994L.	MN-12	Fuente alimentación 12 Vcc

Fecha creación: 17/12/2025 - CIRCUTOR, SAU se reserva el derecho de realizar cambios técnicos o modificar el contenido/imágenes de este documento sin previo aviso, para mejorar su fiabilidad, funcionalidad, diseño o por otros motivos.
No acepta responsabilidad alguna por los posibles errores, inexactitud o la posible falta de información en el mismo.

TH-DG-RS485

Código: M61310.
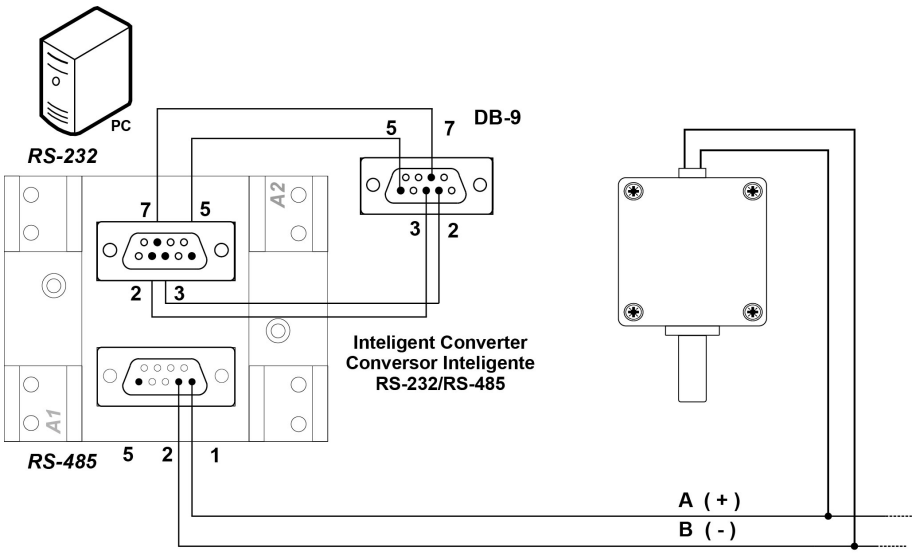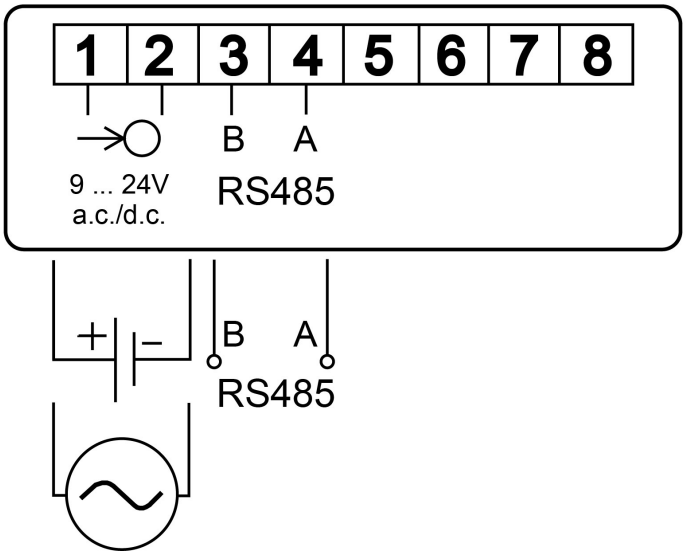
Conexiones