

CVM-C11-ITF-IN-ETH-ICT2

CVM-C11-ITF-IN-ETH-ICT2, Analizador de redes panel 96 x 96

Código: M58531.

> Protocolo: Modbus TCP/IP | BACnet
> Comunicaciones: Ethernet
> Salida transistor: 2
> Nº relés: 2
> Entradas digitales: 2
> Canales de medida: 4
> Armónicos: 31
> Alimentación: 100...270 Vca/cc
> Corriente de entrada: .../5 A | .../1 A
> Fijación: Panel
> Módulos: 96 x 96

Descripción

El **CVM-C11** es un analizador de redes para panel (96 x 96 mm) con registro de energías. Ideal para analizar variables eléctricas y calidad de consumo como el THD% en tensión y corriente, así como los armónicos individuales por cada fase hasta el 31º. La inclusión de medida de corriente de neutro nos permite detectar cualquier desequilibrio, así como detectar sobrecargas del conductor de neutro. Compacto y versátil con medida en 4 cuadrantes (consumo y generación), adecuado para instalaciones de Media o Baja Tensión.

Características de visualización e interfaz:

- Visualización de parámetros definidos por usuario.
- Pantalla retro-iluminada.
- Visualización gráfica en pantalla de la potencia Activa instantánea.
- Visualización gráfica en pantalla de los cuadrantes (Q1, Q2, Q3, Q4).
- Indicación numérica en pantalla del valor de cos φ ó FP.
- Indicación en pantalla del estado de las salidas, entradas y/o tarifa activa.
- Indicador LED de alarma.
- Costes, Emisiones de kgCO_2 y horas de funcionamiento por tarifa.

Aplicación

- Discriminación de consumos de Energía en tres tarifas. Ideal para conocer el consumo durante tres turnos de trabajo distintos o tres fuentes de energía distintas (red, grupo electrógeno y generación fotovoltaica), mediante las entradas digitales.
- Generación de una señal de impulso relacionada con el coste, emisiones de kgCO_2 o proporcional al consumo o generación de energía.
- Control de alarmas (2 salidas de relé + 2 salidas digitales) sobre cualquier parámetro instantáneo medido o calculado. Configurables en valor máximo/mínimo, histéresis (%), NA/NC, retardo de conexión/desconexión y enclavamiento.



CVM-C11-ITF-IN-ETH-ICT2

Analizador de redes para panel

Código: M58531.

Especificaciones

Alimentación en corriente alterna

Categoría de la instalación	CAT III 300 V
Consumo	2 ... 7 VA
Frecuencia	50 ... 60 Hz
Tensión nominal	100 ... 270 V ~ ± 10%

Alimentación en corriente continua

Categoría de la instalación	CAT III 300 V
Tensión nominal	100 ... 270 Vcc ± 10%

Características mecánicas

Tamaño (mm) ancho x alto x fondo	96 x 96 x 67.2 (mm)
Envolvente	Plástico V0 autoextinguible
Fijación	Panel
Peso Neto (kg)	0,363

Características ambientales

Grado de protección	IP 54 (Frontal), IK 08
Humedad relativa (sin condensación)	5 ... 95%
Temperatura de almacenamiento	-25 ...+75 °C
Temperatura de trabajo	-25 ...+70 °C

Normas

Certificaciones	UL 94
Seguridad eléctrica, Altitud Máx (m)	2000
Seguridad eléctrica, Categoría de la instalación	CAT III 300 V
Seguridad eléctrica, Grado de contaminación	Grado de contaminación 2
Normas	EN IEC 61326-1, EN 61000-4-2, EN 61000-4-3, EN 61000-4-4, EN 61000-4-5, EN 61000-4-6, EN 61000-4-8, EN 61000-4-11, EN 61010-2-030, EN IEC 61557-12, EN 61010-1, UNE-EN 60068-2-2, UNE-EN 60068-2-1, UNE-EN 60068-2-78, UL 94

Circuito de medición de corriente

Categoría de la instalación	CAT III 300 V
Corriente nominal (In)	5A - .../5A , .../1 A
Corriente mínima (Imin)	10 mA

Circuito de medición de tensión

Categoría de la instalación	CAT III 300 V
Impedancia de entrada	> 1.7 MΩ

Fecha creación: 25/11/2026 - CIRCUTOR, SAU se reserva el derecho de realizar cambios técnicos o modificar el contenido/imágenes de este documento sin previo aviso, para mejorar su fiabilidad, funcionalidad, diseño o por otros motivos.
No acepta responsabilidad alguna por los posibles errores, inexactitud o la posible falta de información en el mismo.



CVM-C11-ITF-IN-ETH-ICT2

Analizador de redes para panel

Código: M58531.

Rango de medición de frecuencia	45 ... 65 Hz
Tensión nominal	230V F-N, 380V F-F
Tensión mínima de medición (Vstart)	10 V
Valor máximo	300 VF-N /520 VF-F

Comunicación de red

Mecanismo conexión	RJ-45
Tecnología / Interfaz	Ethernet 10BaseT - 100Base TX autodetectable

Interfaz de usuario

LED	2 LED
Teclado	3 teclas
Tipo de pantalla	LCD Custom COG

Entradas digitales

Aislamiento	2000 V
Cantidad	2
Tipo	NPN

Salidas digitales de relevador

Vida eléctrica (a máxima carga)	$60x10^3$ ciclos
Vida mecánica	$10x10^6$ ciclos
Potencia máxima de conmutación	625 VA / 75 W (AC1)

Salidas digitales de transistor

Ancho de pulso	30 ms a 400 ms (Programable)
Cantidad	2
Tipo	NPN
Frecuencia máxima	16 imp / s
Corriente máxima	50 mA
Tensión máxima	24 Vdc

Precisión de medición

Medición de corriente de fase	0.2% (1 ... 120% In)
Medición de potencia reactiva (kvar)	1% ± 2 dígito
Medición de potencia activa (kW)	0.5% ± 2 dígito
Medición del factor de potencia	0.5 %
Medición de tensión de fase	0.2% (5 ...120% Un)

Comunicación serial

Protocolo	BACnet



CVM-C11-ITF-IN-ETH-ICT2

Analizador de redes para panel

Código: M58531.

Tecnología / Tipo	RS-485

CVM-C11
Analizador de redes panel 96 x96

CÓDIGO	TIPO	Canales de medida	Corriente de entrada	Salida transistor	N° relés	Entradas digitales	Comunicaciones	Protocolo	Armónicos	Alimentación
M58531.	CVM-C11-ITF-IN-ETH-ICT2	4	.../5 A | .../1 A	2	2	2	Ethernet	Modbus TCP/IP | BACnet	31	100...270 Vca/cc
M58541.	CVM-C11-ITF-IN-485-ICT2	4	.../5 A | .../1 A	2	2	2	RS-485	Modbus RTU | BACnet	31	100...270 Vca/cc
M58581.	CVM-C11-MC-IN-485-ICT2	4	.../250 mA	2	2	2	RS-485	Modbus RTU | BACnet	31	100...270 Vca/cc
M58561.	CVM-C11-FLEX-IN-485-ICT2	4	100 mV/kA	2	2	2	RS-485	Modbus RTU | BACnet	31	100...270 Vca/cc
M58562.	CVM-C11-FLEX+3 MFC-FLEX-80									
M58563.	CVM-C11-FLEX+3 MFC-FLEX-125									
M58564.	CVM-C11-FLEX+4 MFC-FLEX-80									
M58565.	CVM-C11-FLEX+4 MFC-FLEX-125									

Fecha creación: 25/11/2026 - CIRCUTOR, SAU se reserva el derecho de realizar cambios técnicos o modificar el contenido/imágenes de este documento sin previo aviso, para mejorar su fiabilidad, funcionalidad, diseño o por otros motivos.
No acepta responsabilidad alguna por los posibles errores, inexactitud o la posible falta de información en el mismo.



CVM-C11-ITF-IN-ETH-ICT2

Analizador de redes para panel

Código: M58531.

Dimensiones

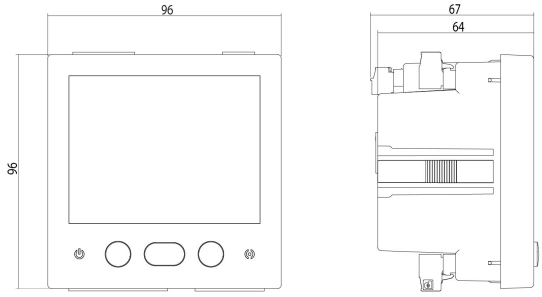

Conexiones

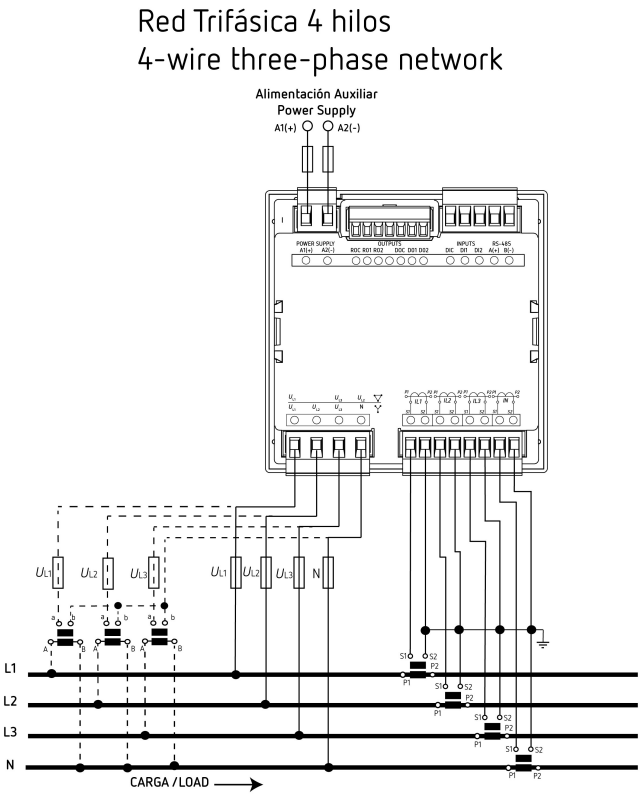

Fecha creación: 25/11/2026 - CIRCUTOR, SAU se reserva el derecho de realizar cambios técnicos o modificar el contenido/imágenes de este documento sin previo aviso, para mejorar su fiabilidad, funcionalidad, diseño o por otros motivos.
No acepta responsabilidad alguna por los posibles errores, inexactitud o la posible falta de información en el mismo.