

M-CVM-AB-MBUS

M-CVM-AB-MBUS, Módulos expandibles

Código: M56E07.

> Protocolo: M-BUS
> Memoria : No
> Comunicaciones: M-BUS

Descripción

Módulo de expansión con comunicaciones MBUS.

Aplicación

Permite la integración de los equipos en redes de comunicaciones MBUS (METER BUS).

Fecha creación: 25/11/2026 - CIRCUTOR, SAU se reserva el derecho de realizar cambios técnicos o modificar el contenido/imágenes de este documento sin previo aviso, para mejorar su fiabilidad, funcionalidad, diseño o por otros motivos.
No acepta responsabilidad alguna por los posibles errores, inexactitud o la posible falta de información en el mismo.



M-CVM-AB-MBUS

Módulos de expansión M-CVM-AB-MBus

Código: M56E07.

Especificaciones

Alimentación en corriente continua

Consumo	2W

Características mecánicas

Tamaño (mm) ancho x alto x fondo	90 x 90 x 90 (mm)
Envolvente	Plástico V0 autoextinguible
Fijación	Panel
Peso Neto (kg)	0,1

Características ambientales

Grado de protección	IP 30
Humedad relativa (sin condensación)	5 ... 95%
Temperatura de almacenamiento	-20... +80 °C
Temperatura de trabajo	-10...+50 °C

Normas

Certificaciones	UL 61010-1 3rd edition, CAN/CSA-C22.2 No.61010-1 3rd. edition 2012-05
Seguridad eléctrica, Altitud Máx (m)	2000
Normas	IEC 61010-1 (Parte 1), UNE-EN 61000-6-2, UNE-EN 61000-6-4, IEC 60664-1, IEC 61010-2-030 (Parte 1), UNE-EN 13757-2, UNE-EN 13757-3, UNE-EN 1434-3

Comunicación serial

Protocolo	XML/TCP
Tecnología / Tipo	M-BUS

M-CVM-AB-MBUS
Módulos expandibles

CÓDIGO	TIPO	Comunicaciones	Protocolo
M56E07.	M-CVM-AB-MBUS	M-BUS	M-BUS



M-CVM-AB-MBUS

Módulos de expansión M-CVM-AB-MBus

Código: M56E07.

Dimensiones

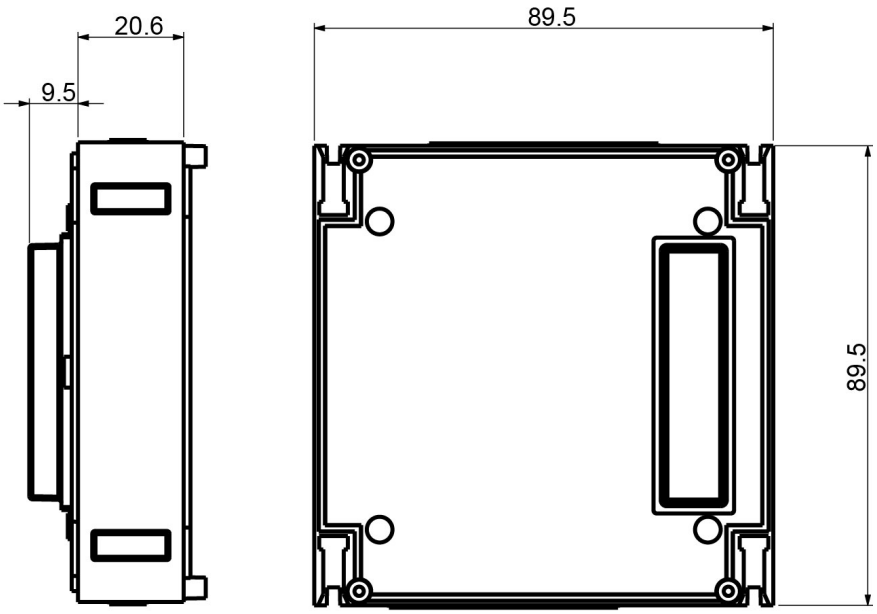

Fecha creación: 25/11/2026 - CIRCUTOR, SAU se reserva el derecho de realizar cambios técnicos o modificar el contenido/imágenes de este documento sin previo aviso, para mejorar su fiabilidad, funcionalidad, diseño o por otros motivos.
No acepta responsabilidad alguna por los posibles errores, inexactitud o la posible falta de información en el mismo.