

# CVM-B50-FLEX

CVM-B50-FLEX, Analizador de redes panel 96 x 96

Código: M569300020000

> Protocolo: Modbus TCP/IP | BACnet/IP
> Memoria : Si
> Comunicaciones: Ethernet | Wi-Fi
> Salida transistor: 2
> Nº relés: 2
> Entradas digitales: 4
> Canales de medida: 4
> Armónicos: 31
> Corriente de entrada: Rogowski
> Fijación: Panel
> Módulos: 96 x 96

## Descripción

El **CVM-B50** es un analizador de redes para panel (96 × 96 mm) con registro de energías, memoria descargable y **Webserver integrado**. Permite la puesta en marcha desde la app o el Webserver, sin necesidad de software adicional, e incorpora un sistema automático de corrección de errores de cableado para una instalación sencilla.

Es ideal para analizar variables eléctricas y la calidad del consumo, como el **THD%** en tensión y corriente, así como los armónicos individuales por fase hasta el 31º. La medición de corriente en el neutro permite detectar desequilibrios y posibles sobrecargas en el conductor de neutro.

Compacto y versátil, realiza mediciones en **4 cuadrantes** (consumo y generación), siendo adecuado tanto para instalaciones de **Media como de Baja Tensión.**
Características del equipo

- 40 días de memoria integrada descargable en *CSV (móvil o PC)
- Configuración, visualización y puesta en marcha desde app o webserver
- Medida de corriente de neutro
- THDU%, THDI% y armónicos (Hasta 31º)
- Sistema Autowiring automático (corrección errores de cableado)
- Comunicaciones Wi-Fi y Ethernet (Modbus TCP/IP)
- Dispone de 4 entradas, 2 salidas de relé y 2 salidas digitales
- Creación de pantalla con variables seleccionadas por usuario
- Visualización de cuadrante activo y porcentaje de uso de potencia
- Medida de corriente .../5A, .../1A, .../250 mA o pinzas flexibles (según modelo)
- Indicación en pantalla del estado de las salidas, entradas y/o tarifa activa.
- Dispone de contador de horas de trabajo y horas de funcionamiento para CAE.

## Aplicación

El **CVM-B50** está especialmente diseñado para analizar la evolución de variables eléctricas, detectar armónicos en la red y medir la energía, facilitando la realización de auditorías energéticas conforme a la ISO 50001 ó la obtención de la certificación CAE en el mercado español.

La medición de corriente en el neutro permite detectar corrientes circulantes que pueden generar problemas de en la instalación. El equipo puede integrarse en sistemas SCADA para la gestión y monitorización remota, mediante comunicaciones inalámbricas Wi-Fi o conexión cableada a través de Ethernet.



# CVM-B50-FLEX

Analizadores de redes para panel

Código: M569300020000

Dispone de entradas digitales para el registro de consumos de otros contadores mediante pulsos, la detección del estado de la sensórica de la instalación o la discriminación de consumos por tarifas. Además, las salidas digitales permiten automatizar la instalación mediante consignas de apertura o cierre en función de cualquier valor instantáneo medido.



# CVM-B50-FLEX

Analizadores de redes para panel

Código: M569300020000

## Especificaciones

### Alimentación en corriente alterna

| | |
|---|---|
| Categoría de la instalación | CAT III 300 V |
| Consumo | 5 ... 9,5 VA |
| Frecuencia | 50 ... 60 Hz |
| Tensión nominal | 85 ... 300 V ~ |

### Alimentación en corriente continua

| | |
|---|---|
| Categoría de la instalación | CAT III 300 V |
| Consumo | 2.8 ... 3 W |
| Tensión nominal | 100 ... 300 Vcc |

### Características mecánicas

| | |
|---|---|
| Tamaño (mm) ancho x alto x fondo | 96 x 96 x 67 (mm) |
| Envolvente | Plástico V0 autoextinguible |
| Fijación | Panel |
| Peso Neto (kg) | 0,363 |

### Características ambientales

| | |
|---|---|
| Grado de protección | IP 20, Frontal IP54 |
| Humedad relativa (sin condensación) | 5 ... 95% |
| Temperatura de almacenamiento | -25...+75 °C |
| Temperatura de trabajo | -10 ...+50 °C |

### Circuito de medición de corriente

| | |
|---|---|
| Categoría de la instalación | CAT III 300 V |
| Corriente nominal (In) | 100 mV/1kA (without/sin sensors MFC-FLEX) |
| Corriente mínima (Imin) | 2 mV |

### Circuito de medición de tensión

| | |
|---|---|
| Categoría de la instalación | CAT III 300 V |
| Impedancia de entrada | 400 kΩ |
| Rango de medición de frecuencia | 50 ... 60 Hz |
| Tensión nominal | 230V F-N, 400 V F-F |
| Tensión mínima de medición (Vstart) | 11,5 V F-N |
| Valor máximo | 300 VF-N /520 VF-F |

### Normas

| | |
|---|---|
| Seguridad eléctrica, Categoría de la instalación | CAT III 300 V |
| Normas | IEC/EN 61010-1; IEC/EN 61010-2-030; IEC 613626-1; UNE-EN 55016-2-1; UNE-EN |



# CVM-B50-FLEX

Analizadores de redes para panel

Código: M569300020000

| | |
|---|---|
| | 61000-4-2; UNE-EN 61000-4-20; UNE-EN 61000-4-4; UNE-EN 61000-4-5; UNE-EN 61000-4-6; UNE-EN 61000-4-8; UNE-EN IEC 61000-4-11; UNE-EN 61000-4-3; UNE-EN 60068-2-1; UNE-EN 60068-2-2; UNE-EN 60068-2-78; ETSI-EN 301 489-1 Ver. 2.2.3; ETSI-EN 301 489-17 Ver. 3.3.1; EN-18031-1; IEC 61557-12 |

### Interfaz de usuario

| | |
|---|---|
| LED | 2 LED |
| Teclado | 3 teclas |
| Tipo de pantalla | LCD Custom COG |

### Entradas digitales

| | |
|---|---|
| Aislamiento | 2000 V |
| Cantidad | 4 |
| Tipo | NPN |

### Salidas digitales de relevador

| | |
|---|---|
| Vida eléctrica (a máxima carga) | $60x10^3$ ciclos |
| Vida mecánica | $10x10^6$ ciclos |
| Potencia máxima de conmutación | 625 VA / 75 W (AC1) |

### Salidas digitales de transistor

| | |
|---|---|
| Ancho de pulso | 30 ms a 400 ms (Programable) |
| Cantidad | 2 |
| Tipo | NPN |
| Frecuencia máxima | 16 imp / s |
| Corriente máxima | 50 mA |
| Tensión máxima | 24 Vdc |

### Precisión de medición

| | |
|---|---|
| Medición de corriente de fase | 0.2% (10% In ≤ I ≤ 120%In) |
| Medición de potencia reactiva (kvar) | 1% ± 2 dígitos |
| Medición de potencia aparente (kVA) | 0.5% ± 2 dígitos |
| Medición de potencia activa (kW) | 0.5% ± 2 dígitos |
| Medición de tensión de fase | 0.2% (20 ... 120% Un) |

**CVM-B50**

Analizador de redes con memoria y montaje en panel

| CÓDIGO | TIPO | Corriente de entrada | Salida transistor | Nº relés | Entradas digitales | Comunicaciones | Protocolo | Armónicos | Memoria |
|---|---|---|---|---|---|---|---|---|---|
| M56910. | CVM-B50-ITF | .../5 A \| .../1 A | 2 | 2 | 4 | Ethernet \| Wi-Fi | Modbus TCP/IP \| BACnet/IP | 31 | Si |



# CVM-B50-FLEX

Analizadores de redes para panel

Código: M569300020000

| CÓDIGO | TIPO | Corriente de entrada | Salida transistor | Nº relés | Entradas digitales | Comunicaciones | Protocolo | Armónicos | Memoria |
|---|---|---|---|---|---|---|---|---|---|
| M569100020000 | CVM-B50-ITF | .../5 A \| .../1 A | 2 | 2 | 4 | Ethernet \| Wi-Fi | Modbus TCP/IP \| BACnet/IP | 31 | Si |
| M56920. | CVM-B50-MC | .../250 mA | 2 | 2 | 4 | Ethernet \| Wi-Fi | Modbus TCP/IP \| BACnet/IP | 31 | Si |
| M569200020000 | CVM-B50-MC | .../250 mA | 2 | 2 | 4 | Ethernet \| Wi-Fi | Modbus TCP/IP \| BACnet/IP | 31 | Si |
| M56930. | CVM-B50-FLEX | Rogowski | 2 | 2 | 4 | Ethernet \| Wi-Fi | Modbus TCP/IP \| BACnet/IP | 31 | Si |
| M569300020000 | CVM-B50-FLEX | Rogowski | 2 | 2 | 4 | Ethernet \| Wi-Fi | Modbus TCP/IP \| BACnet/IP | 31 | Si |

Resuelve automáticamente errores de cableado mediante sistema autowiring



Fecha creación: 25/11/2026 - CIRCUTOR, SAU se reserva el derecho de realizar cambios técnicos o modificar el contenido/imágenes de este documento sin previo aviso, para mejorar su fiabilidad, funcionalidad, diseño o por otros motivos.
No acepta responsabilidad alguna por los posibles errores, inexactitud o la posible falta de información en el mismo.



# CVM-B50-FLEX

Analizadores de redes para panel

Código: M569300020000

## Dimensiones

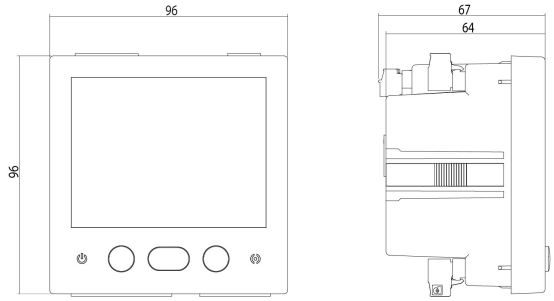


## Conexiones

Red trifásica 4 hilos
Three-phase 4-wire network

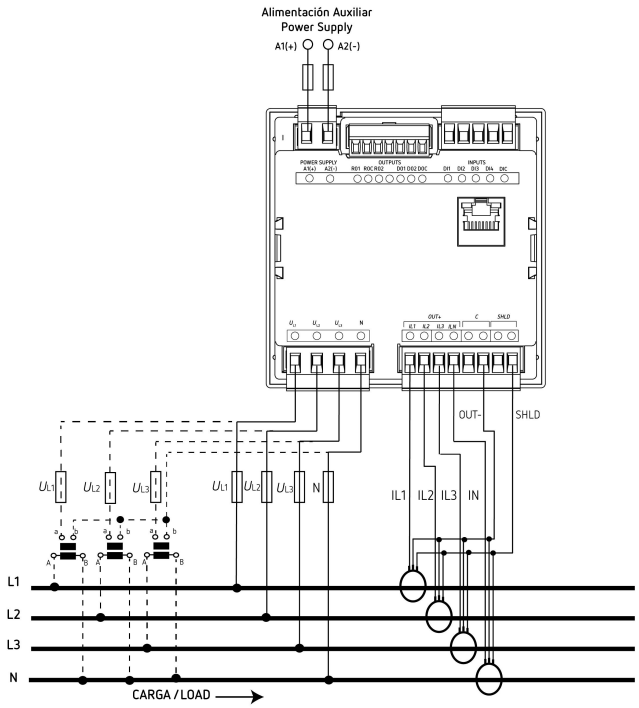




Fecha creación: 25/11/2026 - CIRCUTOR, SAU se reserva el derecho de realizar cambios técnicos o modificar el contenido/imágenes de este documento sin previo aviso, para mejorar su fiabilidad, funcionalidad, diseño o por otros motivos.
No acepta responsabilidad alguna por los posibles errores, inexactitud o la posible falta de información en el mismo.