CVM-C10-ITF-IN-485-IC2

CVM-C10-ITF-IN-485-IC2, Analizador de redes panel 96 x96

Código: M55942. **DESCATALOGADO**

> Protocolo: Modbus/RTU | BACnet
> Comunicaciones: RS-485
> Nº relés: 2
> Entradas digitales: 2
> Canales de medida de corriente: 4
> Armónicos: 31
> Corriente de entrada: .../5 A | .../1 A
> Fijación: Panel
> Módulos: 96 x 96

Descripción

El **CVM-C10** es un analizador de redes para panel (96 x 96 mm) con registro de energías. Compacto y versátil con medida en 4 cuadrantes (consumo y generación). Adecuado para instalaciones de Media o Baja Tensión, tanto en circuitos trifásicos a 3 ó 4 hilos,
bifásicos con o sin neutro, monofásicos o conexiones ARON.

Características de visualización e interfaz:

- Teclado táctil retroiluminado (capacitivo)
- Visualización analógica para los parámetros instantáneos (potencia, máxima potencia alcanzada y cos φ o FP)
- Display retroiluminado
- Indicador LED de alarma
- Coste por tarifa
- Indicador de horas de funcionamiento para mantenimiento preventivo.

Aplicación

- Obtención del consumo de energía de tres procedencias distintas: red, grupo electrógeno o sistema de generación fotovoltaico.
- Generación de una señal de impulso relacionada con el coste, emisión de $kgCO_2$ o ahorro conforme al consumo o generación de energía.
- Selección de tarifas a través de las entradas digitales. Ideal para calcular costes en tres turnos diferentes de trabajo.
- Programación de alarmas sobre cualquier parámetro instantáneo medido o calculado. Configurable en parámetro Low/High, histéresis (%), NA/NC, retardo de conexión/desconexión y enclavamiento.

Fecha creación: 29/08/2025 - CIRCUTOR, SAU se reserva el derecho de realizar cambios técnicos o modificar el contenido/imágenes de este documento sin previo aviso, para mejorar su fiabilidad, funcionalidad, diseño o por otros motivos.
No acepta responsabilidad alguna por los posibles errores, inexactitud o la posible falta de información en el mismo.

CVM-C10-ITF-IN-485-IC2

Analizador de redes para panel

Código: M55942.

Especificaciones

Alimentación en alterna

Consumo	4 ... 6 VA
Frecuencia	50 ... 60 Hz
Tensión nominal	95 ... 240 V ~ ± 10%

Características mecánicas

Tamaño (mm) ancho x alto x fondo	96 x 96 x 60.9 (mm)
Peso Neto (kg)	0,322

Características ambientales

Humedad relativa (sin condensación)	5 ... 95%

Normas

Certificaciones	UL/CSA 61010-1 3rd edition, UL, VDE
Seguridad eléctrica, Altitud máx. (m)	2000

Entradas digitales

Cantidad	2

Comunicación serie

Protocolo	ModBus/RTU, BACnet

Fecha creación: 29/08/2025 - CIRCUTOR, SAU se reserva el derecho de realizar cambios técnicos o modificar el contenido/imágenes de este documento sin previo aviso, para mejorar su fiabilidad, funcionalidad, diseño o por otros motivos.
No acepta responsabilidad alguna por los posibles errores, inexactitud o la posible falta de información en el mismo.

CVM-C10-ITF-IN-485-IC2

Analizador de redes para panel

Código: M55942.

Dimensiones

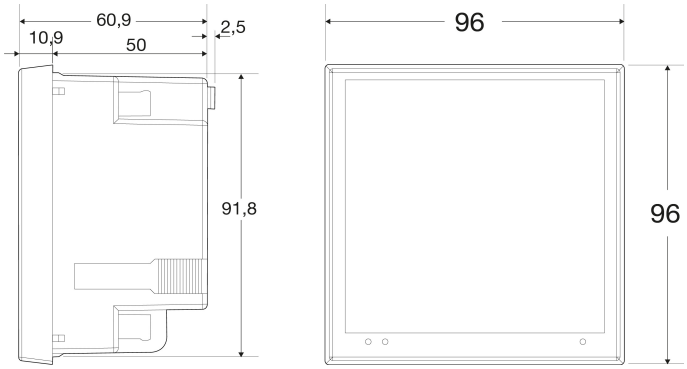
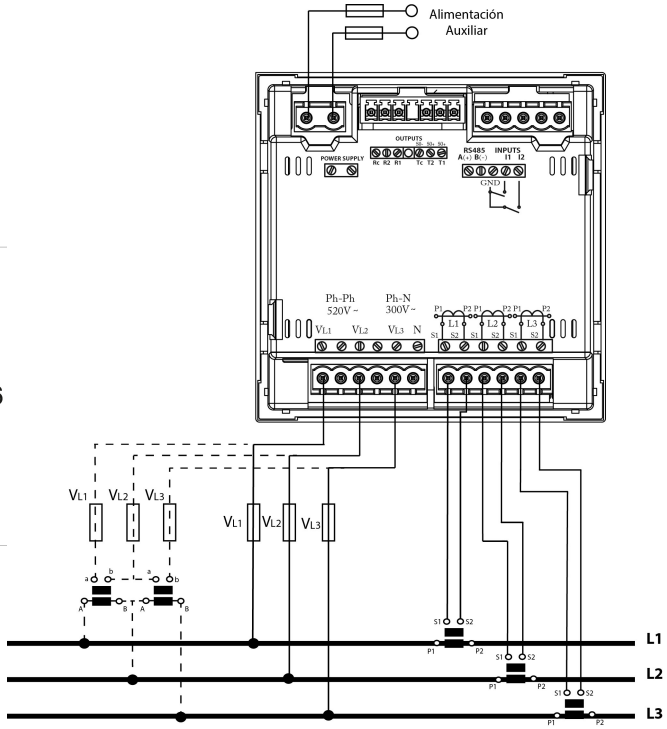
Conexiones