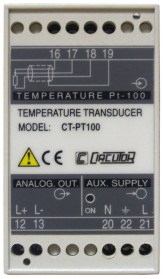

CT-PT100 Out2

CT-PT100 Out2, Convertidor de Temperatura

Código: M25652. **CONSULTAR DISPONIBILIDAD**

> Tipo Salida: 2

> Salida analógica: 4...20mA

> Medida: Según sonda PT-100

Descripción

Los convertidores **CT-PT** transforman una medida de temperatura en una señal de proceso, utilizando una sonda PT-100.
La salida analógica es directamente proporcional al valor de la temperatura medida con la sonda PT-100.

Fecha creación: 03/09/2025 - CIRCUTOR, SAU se reserva el derecho de realizar cambios técnicos o modificar el contenido/imágenes de este documento sin previo aviso, para mejorar su fiabilidad, funcionalidad, diseño o por otros motivos.
No acepta responsabilidad alguna por los posibles errores, inexactitud o la posible falta de información en el mismo.

CT-PT100 Out2

Convertidor de temperatura - PT100

Código: M25652.

Especificaciones

Alimentación en alterna

Consumo	2,5 VA
Frecuencia	40...90 Hz
Tensión nominal	24/115/230/400 Vca (-15...+20%)

Características mecánicas

Tamaño (mm) ancho x alto x fondo	40 x 72 x 110 (mm)
Peso Neto (kg)	0,29

Conexión del sensor

Conexión del sensor	3 hilos
Rango de temperatura	-200...+200 °C / -200...+800 °C

Normas

Seguridad eléctrica, Altitud máx. (m)	2000

Entradas analógicas

Impedancia de carga en corriente	< 500 Ω
Rizado (valor eficaz, RMS)	< 0,5 %
Impedancia de carga en tensión	> 500 Ω
Tiempo de respuesta	< 300 ms (0...99 % Vn)

Salidas analógicas

Modo corriente: rango nominal	0...10, 20 mAac
Salida desplazada	0,2...2 V / 2...10 V / 4...20 mA

Precisión de medidas

Precisión	0,2%

Indicar: Valor cero, fondo escala y tipo de salida.
Para otros valores, Ver tabla codificación en páginas siguientes

Fecha creación: 03/09/2025 - CIRCUTOR, SAU se reserva el derecho de realizar cambios técnicos o modificar el contenido/imágenes de este documento sin previo aviso, para mejorar su fiabilidad, funcionalidad, diseño o por otros motivos.
No acepta responsabilidad alguna por los posibles errores, inexactitud o la posible falta de información en el mismo.

CT-PT100 Out2

Convertidor de temperatura - PT100

Código: M25652.

Dimensiones

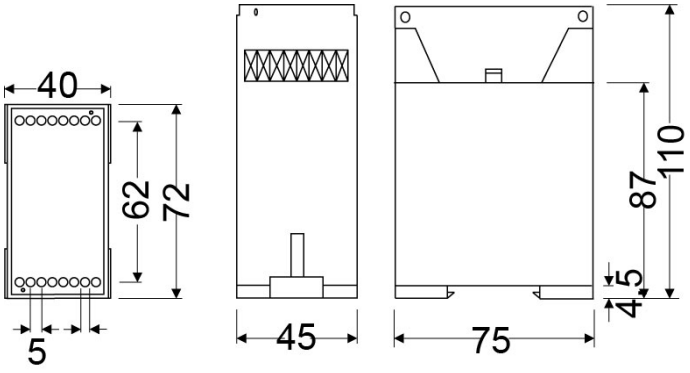
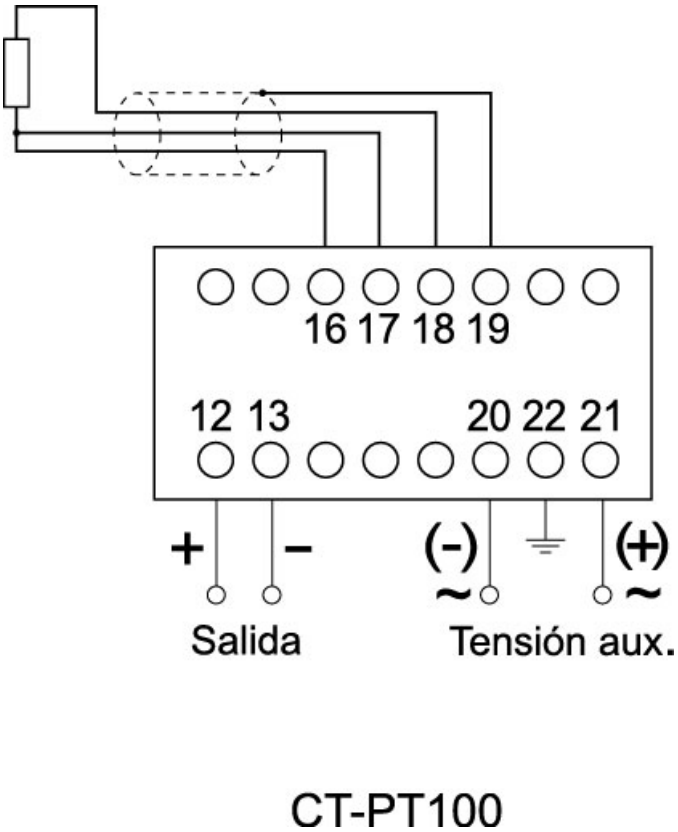
Conexiones