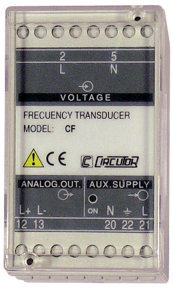

CPF-TEN Out2

CPF-TEN Sal.2

Código: M25332. **DESCATALOGADO**

> Convertidor de factor de potencia

> Tipo Salida: 2

> Salida analógica: 4...20mA

> Sistema: Trifásico equilibrado (4 hilos)

Descripción

Los convertidores **CPF** permiten medir el factor de potencia de un sistema monofásico.
Los convertidores **CPF**, disponen de una salida analógica, proporcional a la señal de medida, 0...20 mA ó 4...20 mA. La salida puede ser unidireccional o bidireccional.

Fecha creación: 10/09/2025 - CIRCUTOR, SAU se reserva el derecho de realizar cambios técnicos o modificar el contenido/imágenes de este documento sin previo aviso, para mejorar su fiabilidad, funcionalidad, diseño o por otros motivos.
No acepta responsabilidad alguna por los posibles errores, inexactitud o la posible falta de información en el mismo.

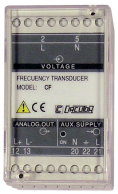

CPF-TEN Out2

Convertidor de factor de potencia

Código: M25332.

Especificaciones

Alimentación en alterna (aislamiento)

Test de impulsos (kV)	4 kV (1,2/50µs)
Tensión de prueba (kV)	3 kV RMS 50 Hz 1min

Alimentación en alterna

Consumo	2,5 VA
Frecuencia	40...90 Hz
Tensión nominal	24/115/230/400 Vca (-15...+20 %)

Alimentación en contínua (aislamiento)

Test de impulsos (kV)	3 kV (1,2/50µs)
Tensión de prueba (kV)	2 kV RMS 50Hz 1 min

Características mecánicas

Tamaño (mm) ancho x alto x fondo	95 x 72 x 110 (mm)
Peso Neto (kg)	0,31

Circuito de medida de corriente

Corriente medida de fase	0,5...6 In

Circuito de medida de tensión

Consumo	0,2 VA

Normas

Seguridad eléctrica, Altitud máx. (m)	2000

Entradas analógicas

Impedancia de carga en corriente	< 500 Ω
Rizado (valor eficaz, RMS)	< 0,5 %
Tiempo de respuesta	< 500 ms (0...99 % Vn)

Salidas analógicas

Modo corriente: rango nominal	0...20 mAac / 4...20 mAac

Fecha creación: 10/09/2025 - CIRCUTOR, SAU se reserva el derecho de realizar cambios técnicos o modificar el contenido/imágenes de este documento sin previo aviso, para mejorar su fiabilidad, funcionalidad, diseño o por otros motivos.
No acepta responsabilidad alguna por los posibles errores, inexactitud o la posible falta de información en el mismo.

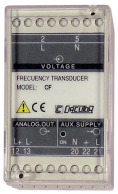

CPF-TEN Out2

Convertidor de factor de potencia

Código: M25332.
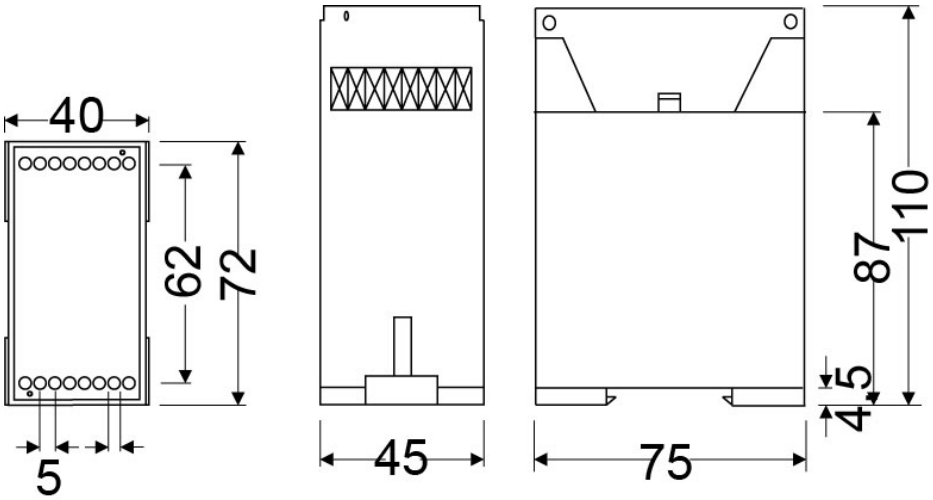
Dimensiones