

CC-A Out1

CC-A Out1, Convertidor de corriente AC

Código: M25131.

> Tipo Salida: 1
> Salida analógica: 0...20mA
> Medida: 5 Aca
> Parámetros: A ~

Descripción

Los convertidores **CC-A** transforman una corriente alterna en una señal de proceso.
La salida analógica es directamente proporcional al valor medio de la señal de entrada, calibrada como RMS con una señal sinusoidal de 50 Hz.



CC-A Out1

Convertidor de corriente alterna

Código: M25131.

Especificaciones

Alimentación en corriente alterna (aislamiento)	
Prueba de impulso (kV)	4 kV (1,2/50µs)
Tensión de prueba (kV)	3 kV RMS 50 Hz 1min
Alimentación en corriente alterna	
Consumo	2,5 VA
Frecuencia	40...90 Hz
Tensión nominal	115/230/400 Vca (-15...+20 %)
Características mecánicas	
Tamaño (mm) ancho x alto x fondo	45 x 75 x 110 (mm)
Peso Neto (kg)	0,26
Características ambientales	
Grado de protección	IP 20 (Terminales) IP 40 (Caja)
Temperatura de almacenamiento	-40....+70 °C
Temperatura de trabajo	-10...+55 °C
Circuito de medición de corriente	
Consumo	0,2 VA
Corriente nominal (In)	1 A / 5 A
Corriente medida de fase	0...150 % In
Sobrecarga admisible	300 % In (permanente)
Circuito de medición de tensión	
Rango de medición de frecuencia	45...65 Hz
Normas	
Seguridad eléctrica, Altitud Máx (m)	2000
Normas	IEC 529, IEC 688, IEC 801, EN 50081-2, EN 50082-2, IEC 1010
Entradas analógicas	
Impedancia de carga en corriente	< 500 Ω
Rizado (valor eficaz, RMS)	< 0,5 %
Impedancia de carga en tensión	> 500 Ω
Tiempo de respuesta	< 300 ms (0...99 % Vn)
Salidas analógicas	
Modo corriente: Rango nominal	0...20 mA



CC-A Out1

Convertidor de corriente alterna

Código: M25131.

Salida desplazada	0,2...2 V / 2...10 V / 4...20 mA
Modo tensión: Rango nominal de la salida	0...5, 10 Vca

Precisión de medición

Medición de corriente de fase	0,2 % FE

CC-A
Convertidor de corriente AC

CÓDIGO	TIPO	Tipo Salida	Salida analógica	Medida	Parámetros
M25131.	CC-A Out1	1	0...20mA	5 Aca	A ~
M25132.	CC-A Out2	2	4...20mA	5 Aca	A ~

Los modelos xxx-AP: precisión: ± 0,5 % lectura, 40...90 Hz. No requiere alimentación auxiliar.
Indicar: Valor cero, fondo escala y tipo de salida.
Para otros valores, Ver tabla codificación en páginas siguientes

Fecha creación: 24/11/2026 - CIRCUTOR, SAU se reserva el derecho de realizar cambios técnicos o modificar el contenido/imágenes de este documento sin previo aviso, para mejorar su fiabilidad, funcionalidad, diseño o por otros motivos.
No acepta responsabilidad alguna por los posibles errores, inexactitud o la posible falta de información en el mismo.



CC-A Out1

Convertidor de corriente alterna

Código: M25131.

Dimensiones

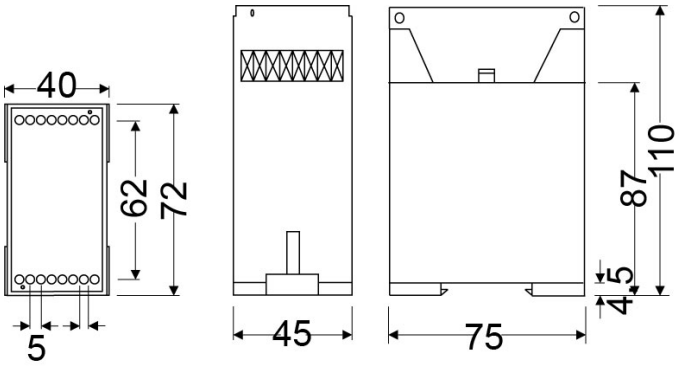

Conexiones

