CUC96 400V

CUC96 400V, Secuencímetros

Código: M13755. **DESCATALOGADO**

> Nº relés: 1

> Rango medida (V): 400

> Equipo: CUC96

> Módulos: 96x96

Descripción

Un circuito completamente electrónico, sin partes móviles, permite de forma sencilla activar los LED

Aplicación

Los tipos **UC72** y **UC96** indican el orden de fases de sistemas trifásicos.
El tipo **CUC96**, además de indicar la secuencia de fases, incorpora un relé con un contacto conmutado y libre de tensión.
El relé se desactiva en ausencia de tensión o cuando el orden de fases es incorrecto.

Fecha creación: 16/08/2025 - CIRCUTOR, SAU se reserva el derecho de realizar cambios técnicos o modificar el contenido/imágenes de este documento sin previo aviso, para mejorar su fiabilidad, funcionalidad, diseño o por otros motivos.
No acepta responsabilidad alguna por los posibles errores, inexactitud o la posible falta de información en el mismo.

CUC96 400V

Código: M13755.

Especificaciones

Características mecánicas

Tamaño (mm) ancho x alto x fondo	96 x 96 x 62.9 (mm)
Peso Neto (kg)	0,375

Normas

Certificaciones	CE
Seguridad eléctrica, Altitud máx. (m)	2000

Circuito de medida de corriente

Consumo	4 VA

Precisión de medidas

Precisión	1,5 % FE

UC / CUC
Secuencímetros

CÓDIGO	TIPO	Módulos	Equipo
M13731.	UC96 150...500V	96x96	UC96

CUC96 400V

Código: M13755.

Dimensiones

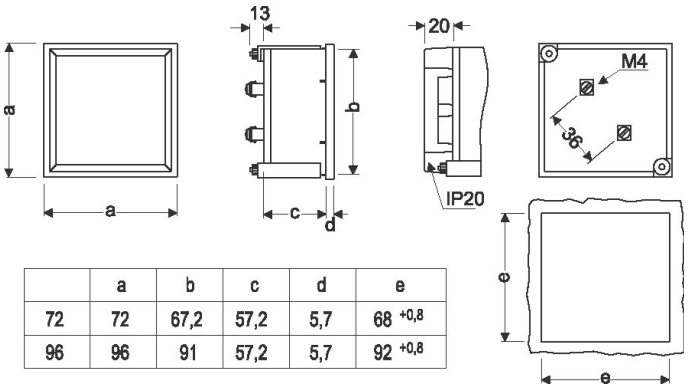

	a	b	c	d	e
72	72	67,2	57,2	5,7	68 +0,8
96	96	91	57,2	5,7	92 +0,8
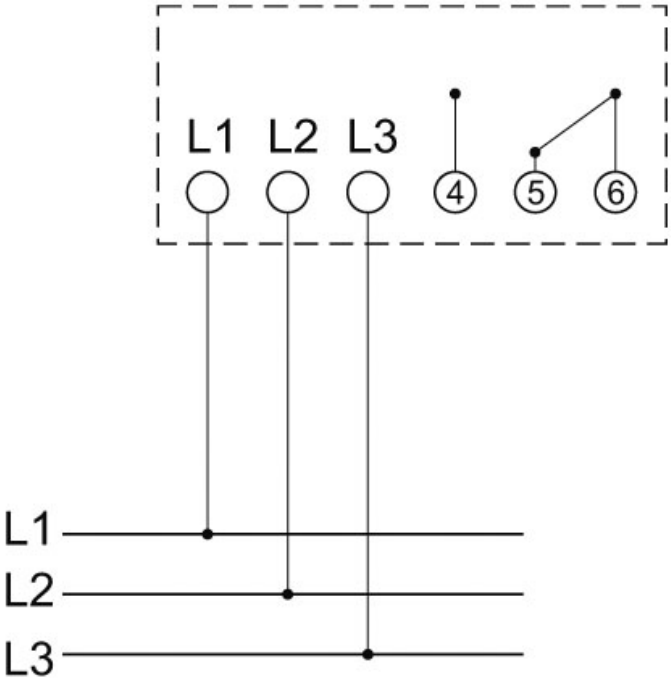
Conexiones